TEAFLEX®

industrial cable protection

Catalogo Ferroviario
Railway Catalog

2014 (I/E)

La Teaflex Spa, fondata nel 1972, produce e commercializza guaine flessibili, tubi zincati, raccordi terminali ed articoli complementari atti alla protezione dei cavi elettrici .

L'attività imprenditoriale della Teaflex Spa viene sviluppata in un moderno complesso industriale di recente acquisizione che si sviluppa su un'area di 35.000 mq. di cui 10.000 coperti.

I prodotti Teaflex sono caratterizzati da una eccezionale versatilità di impiego che ne consente l'utilizzo in settori diversi: impianti civili e industriali, robotica, centrali elettriche e nucleari, macchine utensili, ferroviario, autostrade e tunnel, industria alimentare, industria navale, segnalamento, ecc.

La dinamicità dell'azienda e la sua capacità di innovazione sono testimoniate dalla continua attività di sviluppo di nuovi articoli. L'obiettivo è stato raggiunto grazie agli investimenti produttivi all'avanguardia che sono stati effettuati nel corso degli anni.

Teaflex S.p.A. established in 1972, produces and markets flexible conduits, zinc plated pipes, bottom fittings and other accessories for the protection of electric cables.

Teaflex S.p.A. operates from modern industrial premises which cover an area of some 35.000 sq. meters, of which 10.000 are covered.

Teaflex products are suitable for use in an exceptionally wide range of areas: civil and industrial plants, robotics, electric and nuclear power stations, machine tools, railways, highways (tunnel too), food industry, shipbuilding industry, signaling, etc.

The dynamic of the company and his capability to development are testified as the result of continuous effort to research and innovation of new items. The target has been reached thanks to productive expenses made during the years.

L'assoluta tempestività nel soddisfare le richieste della clientela, la rapidità estrema nella consegna del materiale, sono il fiore all'occhiello di Teaflex e la fanno apprezzare oltre che per i suoi prodotti, anche per l'efficienza del suo servizio.

Il marchio Teaflex è conosciuto ed apprezzato da clienti di chiara risonanza internazionale con cui l'azienda intrattiene rapporti commerciali ormai pluriennali.

L'attività commerciale della Teaflex Spa, pur essendo prevalentemente rivolta al mercato nazionale, si affaccia anche sul nuovo scenario internazionale, in modo particolare su quello europeo.

Very important to TEAFLEX is the way to satisfy the request of the customers, swiftness of delivery of the goods, is a strong behaviour of TEAFLEX and it is appreciated besides its product even for its strong efficiency in service.

The Teaflex brand name is known and appreciated by a great many clients, most of whom have been trading with TEAFLEX for many years.

The presence of important international names amongst the clients of TEAFLEX is a further guarantee of the quality and reliability of the company. TEAFLEX deals principally with firms in Italy but it is constantly developing its presence on the international market.

Certificazioni/*Approvals*

Le nostre Certificazioni
Our Approvals

CERTIFICATO

Nr 50 100 7752 - Rev. 04

TEAFLEX S.p.A.

VIA DELLE VIGNE 28
I-20863 BIASSONO (MB)

UNI EN ISO 9001:2008

Progettazione, fabbricazione e commercializzazione di raccordi, pressa cavi, guaine e tubi in acciaio zincato e inox per la protezione meccanica di cavi elettrici e di segnale per il settore industriale (IAF 14, 17, 29a)

Design, manufacture and trade of fittings, cable glands and conduits for mechanical protection of electrical wires and data-cable in the industrial field (IAF 14, 17, 29a)

ACCREDIA

IRIS Certification

CERTIFICATE

awarded to

TEAFLEX SPA

VIA DELLE VIGNE 28
20046 BIASSONO
Italy

TÜV SÜD Management Service GmbH

confirms, as an IRIS approved certification body, that the Management System of the above organization has been assessed and found to be in accordance with the

International Railway Industry Standard (IRIS)
Revision 02, May 2009

for the activity of Design and development & Manufacturing

for the scopes of certification 20 (Single railway components)

Design and manufacture of conduits, cable glands and fittings for protection of electrical cables

Date of the audit: 08/06/2012
Date of issue of the certificate: 16/07/2012 Certificate valid until: 15/07/2015

Current date: 30/08/2012
Certificate-Register-No.: 1211336670

This document has been produced on 30/08/2012 by the Audit-tool V. 4.0.1.21 licensed to TUEV SUED MANAGEMENT SERVICE
© 2010 UNIFE. All rights reserved.
1 / 1

NOTIFICATION

PRODUCT QUALITY ASSURANCE NOTIFICATION

Equipment or Protective System or Component intended for use in potentially explosive atmospheres
Directive 94/9/EC

TÜV IT 13 ATEX 065 Q

CABLE GLANDS
THREAD FITTINGS

Cataloghi/ *Catalogues*

CATALOGO POLIAMMIDE - *POLYAMIDE CATALOGUE*

Guaine, raccordi e accessori in poliammide
Polyamide conduits, fittings, accessories

CATALOGO FERROVIARIO - *RAILWAY CATALOGUE*

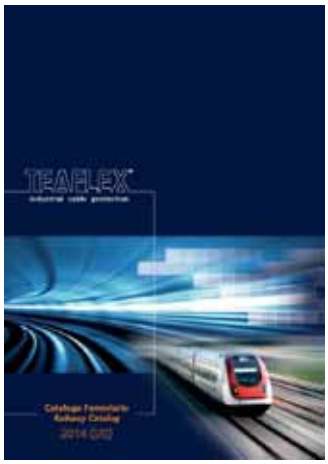

Guaine, raccordi e accessori per applicazioni ferroviarie
Conduits, fittings, accessories for railway applications

CATALOGO INSTALLAZIONE INDUSTRIALE - *INDUSTRIAL APPLICATION CATALOGUE*

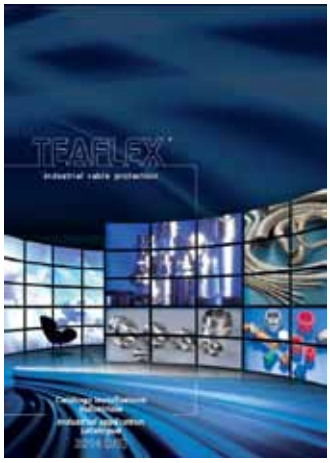

Guaine e raccordi in metallo
Tubi, raccordi e accessori
Guaine e raccordi in pvc
Cassette e accessori
Pressacavi

Metal conduits and fittings,
Pipes, fittings, accessories
Pvc conduits and fittings
Boxes, accessories
Cable glands

SISTEMA TUNNEL - *TUNNEL SYSTEM*

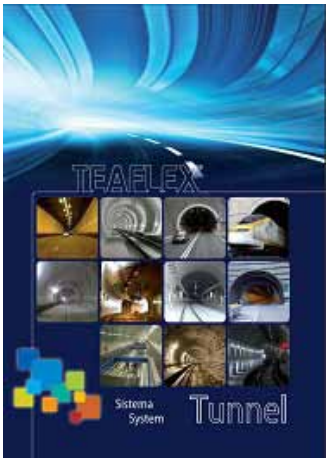

Guaine, raccordi, tubi, cassette e accessori per applicazioni in tunnel
Conduits, fittings, pipes, boxes and accessories for tunnel applications

CATALOGO ATEX - *ATEX CATALOGUE*

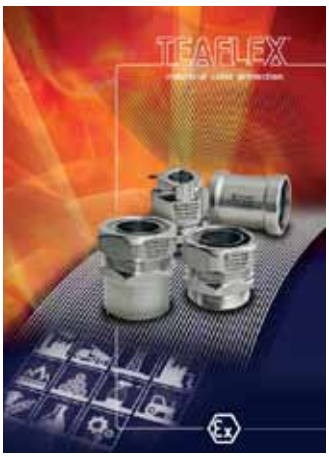

Raccordi e pressacavi EX
EX fittings and cable glands

CATALOGO INOX - *STAINLESS STEEL CATALOGUE*

Guaine, raccordi, tubi e accessori in acciaio inox
Conduits, fittings, pipes and accessories made of stainless steel

CATALOGO COMPATIBILITA' ELETTROMAGNETICA - *EMC CATALOGUE*

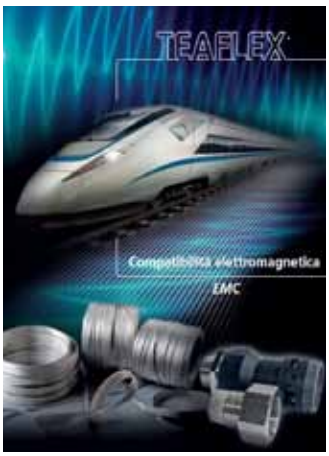

Treccia, raccordo, adattatore, boccola
Braid, fitting, adapter, ring

TRECCIA IN POLIESTERE

PER CABLAGGIO E ISOLAMENTO DEI CAVI

Le guaine trecciate in poliestere sono state realizzate per permettere il cablaggio e la protezione all'abrasione dei cavi all'interno dei quadri elettrici dove esiste la necessitá di dover occupare meno spazio possibile garantendo al tempo stesso la sicurezza del cablaggio.
TEAFLEX S.p.A. sviluppa e produce guaine trecciate in poliestere con monofilati di qualitá superiore resistenti agli agenti chimici, prive di alogeni e cadmio, in grado di sopportare alte temperature, autoestinguenti secondo le prescrizioni UL94-HB e UL94-V0.

Caratteristica principale di queste guaine è di essere espansibili sino al doppio del diametro nominale al fine di agevolare l'introduzione dei cavi. Questo risultato è ottenibile mediante una compressione longitudinale della treccia stessa.
La copertura è pari all'80%, garantendo così un elevato grado di sicurezza e linearitá del cablaggio.

POLYESTER BRAIDED SLEEVING

FOR CABLES INSERTION AND INSULATION

Polyester braided sleeves have been manufactured to allow wiring and abrasion protection of the cables inside switchboards where available space is always limited.

TEAFLEX S.p.A. develop and manufactures polyester braided sleeves with high quality Monofilament. The products are resistant against chemical agents, free of halogen and cadmium, high temperature resistant, and available according to fire characteristic categories of UL94-HB and UL94-V0.
The braided sleeves are expandable up to the double the size of the nominal diameter allowing easy insertion of the cables and wires. By expanding the braid even cables with pre-adapted connectors can be passed through the hose.
The special braid made guarantee conductors cover up to 80%, decisively improving the abrasion resistance and therefore the reliability of the cables.

PE

Applicazione *Application*

La treccia in poliestere PEH o PEV possiede un elevatissima flessibilità e consente di proteggere e fasciare adeguatamente qualsiasi cavo o gruppo di cavi anche negli spazi più ristretti.
La treccia PEV si distingue per una miglior tenuta al fuoco rispetto alla PEH.

The polyester braided sleeve PEH and PEV features great flexibility. They allows the protection and wrapping of every cable or cable set even in narrow spaces.
The PEV braided sleeve has an even better fire resistance than PEH braided sleeves.

Materiale *Material*

Poliestere privo di alogeni cadmio e fosforo.

Polyester, free of halogens, phosphor and cadmium

Caratteristiche prodotto *Product characteristics*

Flessibilità estrema
Ottima resistenza meccanica
Ottima resistenza termica

Extreme flexibility
Excellent mechanical resistance
Good thermal resistance

Certificazioni *Approvals*

UNI CEI 11170-3 (LR4)
NF F16 101 (F1/I2)
RINA ELE143710CS

UNI CEI 11170-3 (LR4)
NF F16 101 (F1/I2)
RINA ELE143710CS

Colori *Colors*

Nero (Standard), Grigio

Black (Standard), Grey

Codice Articolo		Diametro Guaina NW	Diametro Min-Max mm	Confezione m	Certificazioni	Codice Articolo	
nero	grigio					nero	grigio
PEHB04N	**PEHB04G**	4	2-7	100	CSI IAF RINA	**PEV004N**	**PEV004G**
PEHB05N	**PEHB05G**	5	4-11	100	CSI IAF RINA	**PEV005N**	**PEV005G**
PEHB06N	**PEHB06G**	6	4-11	100	CSI IAF RINA	**PEV006N**	**PEV006G**
PEHB08N	**PEHB08G**	8	5-12	100	CSI IAF RINA	**PEV008N**	**PEV008G**
PEHB10N	**PEHB10G**	10	7-15	100	CSI IAF RINA	**PEV010N**	**PEV010G**
PEHB12N	**PEHB12G**	12	8-17	50	CSI IAF RINA	**PEV012N**	**PEV012G**
PEHB16N	**PEHB16G**	16	10-20	50	CSI IAF RINA	**PEV016N**	**PEV016G**
PEHB20N	**PEHB20G**	20	14-26	50	CSI IAF RINA	**PEV020N**	**PEV020G**
PEHB25N	**PEHB25G**	25	18-34	50	CSI IAF RINA	**PEV025N**	**PEV025G**
PEHB30N	**PEHB30G**	30	20-40	25	CSI IAF RINA	**PEV030N**	**PEV030G**
PEHB40N	**PEHB40G**	40	30-40	25	CSI IAF RINA	**PEV040N**	**PEV040G**
PEHB50N	**PEHB50G**	50	40-60	25	CSI IAF RINA	**PEV050N**	**PEV050G**
black	*grey*					*black*	*grey*
Reference Number		***Nominal width NW***	***Min-Max width mm***	***Packing Unit m***	***Approvals***	***Reference Number***	

TRECCIA IN POLIESTERE - *POLYESTER BRAIDED SLEEVING FOR CABLES INSERTION AND INSULATION*

Esempio d'ordine / *Order example:* **PEHB 20 N**

PEHB	Codice / *Code*
20	Diametro nominale / *Nominal width*
N	Colore / *Colour*

DATI TECNICI *TECHNICAL DATA*

Caratteristiche	***Characteristics***	**Valori *Value***		**Unità di misura *Unit (Measures)***	**Norme di riferimento *Reference standards***
Caratteristiche fisiche	***Mechanical characteristics***	**PEHB**	**PEV0**		
Peso specifico	*Specific weight*	1,39	1,41	gr/cm3	ISO 1183
Resistenza a trazione	*Traction resistance*	2,5	2,5	Kg/m2	ISO 37
Allungamento a rottura	*Breaking elongation*	33	34	%	UNI ISO527
Caratteristiche termiche	***Thermal characteristics***	**PEHB**	**PEV0**		
Temperatura d'esercizio	*Operating temperature*	-50°C/150°C	-50°C/150°C	°Celsius	
Temperatura massima	*Max temperature*	160°C	180°C	°Celsius	
Temperatura di rammollimento	*Softening temperature*	200°C	200°C	°Celsius	
Temperatura di fusione	*Melting temperature*	250°C	260°C	°Celsius	
Classificazione alla combustione	***Fire characteristic***	**PEHB**	**PEV0**		
Indice di ossigeno	*Oxygen Index*	/	≥ 43,9	%	NF EN ISO 4589 1/2
Contenuto di alogeni	*Contents of halogens*	assente / *free*	assente / *free*		DIN 53474
Resistenza alla fiamma	*Flame class*	HB	V0		UL94
Classificazione dei fumi	*Classification smokes*	/	F1		UNI CEI 11170-3
Reazione al fuoco	*Fire reaction*	/	I2		NF F 16-101 e102
Resistenza agli agenti atmosferici	***Weathering resistance***	**PEHB**	**PEV0**		
Ciclo pioggia e raggi U.V.	*Weathering UV/rain cycle*	Buono / *Good*	Buono / *Good*		
Assorbimento acqua a 23°C	*Water absorption at 23°C*	0,6…0,7	0,6…0,7	%	ISO62
Proprietà chimiche	***Chemical properties***	**PEHB**	**PEV0**		
Resistenza ai carburanti, oli minerali, grassi, alcali, acidi deboli	*Resistance against fuels, mineral based oils and grease alkalis, weak acids*	Eccellente *Excellent*	Eccellente *Excellent*		
Proprietà ambientali	***Environmental properties***	**PEHB**	**PEV0**		
Normativa ROHS	*ROHS compliant*	Si / *Yes*	Si / *Yes*		EU Directive 2002/95/EC
Riciclabile	*Recyclable*	Si / *Yes*	Si / *Yes*		

LPU - DAPU

Applicazione *Application*

Il poliuretano è uno dei più versatili materiali plastici per molti prodotti con caratteristiche molto diverse.

Polyurethane is one of the most versatile plastic materials for various products with very different characteristics.

Il poliuretano si distingue prevalentemente in due famiglie: poliuretano espanso e poliuretano compatto. Il poliuretano per spruzzo o per colata (espanso) consente un ampio utilizzo in vari settori civili e industriali.

Polyurethane can be divided mainly into two families: foamed and compact polyurethane. The flow casting ability enables the material for use in a wide range of civil and industrial products.

TEAFLEX lo ha scelto come materiale per il rivestimento delle sue guaine.

TEAFLEX has selected this high performance material as the coating layer for its self made metal conduits.

Il poliuretano aderisce perfettamente alle spire metalliche della guaina.

Polyurethane applies form-fit into gaps and shapes due to the flow characteristics and perfectly adheres to the metal conduit surface.

Grazie alle sue caratteristiche termiche il prodotto consente una temperatura d'esercizio da **-45°C** a **+105°C**.

*Thanks to the temperature characteristics the product allows a working temperature from **-45°C** to **105°C**.*

Questa performance lo rende l'unico materiale adatto ad applicazioni in condizioni ambientali estreme ed esposte al freddo intenso. Il rivestimento della guaina metallica consente un prolungamento del ciclo di vita del prodotto.
Il poliuretano è facilmente riciclabile e riutilizzabile in nuovi prodotti. Inoltre soddisfa i requisiti degli standards internazionali per la tutela dell'ambiente.

*This performance makes this material unique and suitable for applications with rough and cold environmental conditions.
The closed coating surrounding the metal conduit ensures a further improvement of the lifetime of the product.
Polyurethan can be easily recycled and reused for new valuable components and complies with the relevant international environmental care standards.*

Materiale *Material*

Guaina in acciaio zincato con semplice o doppia aggraffatura, rivestita in poliuretano. Tutte le guaine hanno la possibilità di essere trecciate. La trecciatura in metallo rende il prodotto particolarmente adatto all'impiego in presenza di scoria roventi e trucioli taglienti.

Galvanized steel sheath with simple or double stapling covered with polyurethane. All conduits can be covered with galvanized carbon steel braid. The metal braid is particularly suitable for use in situations which present high temperature slag and chips.

Caratteristiche prodotto *Product characteristics*

Ottima resistenza meccanica (compressione/impatto)
Buona flessibilità e resistenza alla fatica
Autoestinguente a bassissimo sviluppo di fumo
Ottima resistenza agli agenti atmosferici

Very good mechanical strength (impact/compression)
Good flexibility and fatigue strength
Self-extinguishing at low smoke development
Very good weather and UV resistance

Certificazioni *Approvals*

UNI CEI 11170-3 (LR4)
EN 45545-2 (HL2)
NF F 16-101 (F1/I3)
RINA ELE143710CS

UNI CEI 11170-3 (LR4)
EN 45545-2 (HL2)
NF F 16-101 (F1/I3)
RINA ELE143710CS

Compatibilità *Suitable for*

Compatibilità con l'intera gamma di raccordi TEAFLEX serie CM

Compatibility with the whole TEAFLEX CM fittings

Colori *Colors*

Nero (Standard)

Black (Standard)

GUAINA METALLICA RIVESTITA IN POLIURETANO - *POLYURETHAN COATED METAL CONDUIT*

Esempio d'ordine / *Order example:* **LPU20 - DAPU20**

..PU Guaina in acciaio zincato con semplice **(L)** o doppia **(DA)** aggraffatura, rivestita in poliuretano.
Galvanized steel sheath with simple ***(L)*** *or double* ***(DA)*** *stapling covered with polyurethane.*

20 Diametro Nominale Guaina / *Nominal Width*

DATI TECNICI
TECHNICAL DATA

Caratteristiche	*Characteristics*	Valori *Value*	Metodo/Unità *Metod/Unit*	Norme di riferimento *Reference standards*
Prova d'urto	*Impact resistance*	>6 / [4] (23°C)	J / [classe, *class*]	IEC EN 61386-23
Schiacciamento	*Compression strength*	1250	N	IEC EN 61386-23
Temperatura d'esercizio	*Operating temperature*	(-45°/105°C)	N	UNI ISO527
Temperatura massima breve periodo	*Max. Temperature short-term*	130°C	°Celsius	
Indice di ossigeno	*Oxygen Index*	26,7%		NF F 16-101 / 102
Contenuto di alogeni	*Halogens contents*	assente / *free*		
Resistenza alla fiamma	*Flame class*	V0		UL94
Indice di tossicità	*Toxicity Index*	10		NF F 16-101 / 102
Classe di sviluppo fumo	*Smoke development class*	F1		NF F 16-101 / 102
Classe reazione al fuoco	*Fire reaction class*	I3	960°C/30s	NF F 16-101 / 102
Resistenza raggi U.V.	*UV resistance*	buona / *good*		
Resistenza chimica	*Chemical resistance*	molto buona / *very good*		

LPU

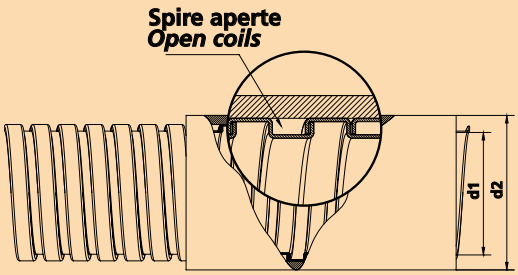

Guaina in acciaio zincato a semplice aggraffatura	Diametro Guaina		Raggio min. curvatura	Confezione
nero / *black*	d1	d2	mm	m
LPU10	10	15	50	50
LPU12	12	17	60	50
LPU15	15,5	21	70	50
LPU20	20,5	27	90	50
LPU25	25	32	110	25
LPU27	26,5	34	120	25
LPU33	33	41	140	20
LPU35	35	43	150	20
LPU40	40	48	200	20
LPU50	50,5	58,5	250	20
Galvanized steel conduit with single stapling	***Conduit diameter***		***Minimum bending radius***	***Packing Unit***

DAPU

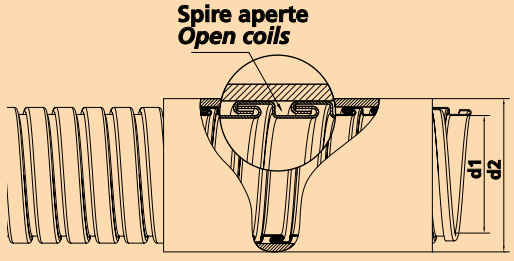

Guaina in acciaio zincato a doppia aggraffatura	Diametro Guaina		Raggio min. curvatura	Confezione
nero / *black*	d1	d2	mm	m
DAPU10	10	15	60	50
DAPU12	12	17	70	50
DAPU15	15,5	21	90	50
DAPU20	20,5	27	120	50
DAPU25	25	32	130	25
DAPU27	26,5	34	140	25
DAPU33	33	41	180	20
DAPU35	35	43	190	20
DAPU40	40	48	240	20
DAPU50	50,5	58,5	300	20
Galvanized steel conduit with double stapling	***Conduit diameter***		***Minimum bending radius***	***Packing Unit***

SVPEVA - SVPEVAT

Applicazione *Application*

Il Polietilene – EVA appartiene alla famiglia di prodotti polioelifinici e può essere estruso a celle chiuse.
Grazie alle caratteristiche del materiale il prodotto può essere utilizzato in svariati campi di applicazione. Ha buone performance alle sollecitazioni meccaniche; un alto livello di galleggiamento ed un buon isolamento termico.
Inoltre ha un'ottima lavorabilità, che rende il rivestimento ideale ed economico per le guaine flessibili metalliche.
L'EVA può essere mescolato con una vasta gamma di agenti ritardanti, in modo da ottenere prodotti con diversi gradi di resistenza al fuoco.
La trecciatura rende il prodotto particolarmente adatto all'impiego in presenza di scorie roventi e trucioli taglienti.
Questi materiali sono completamente riciclabili e soddisfano i requisiti degli standards internazionali per la tutela ambientale.

Polyethylene – EVA belongs to the product family polyolefin and can be closed-cell foamed.
Thanks to the characteristic the material can be used for products in several fields of application. This material has a good reaction to mechanical stress; high buoyancy degree and also a good thermal insulation.
Moreover it has an excellent workability that allow ideal and economical coating of the flexible metal conduits.
EVA can be mixed with several fire retarding agents obtaining products with different degrees of fire resistance.

The metal over-braid is particularly suitable for use in situations which present high temperature slag and chips.
These materials can be fully recycled and comply with the relevant international environmental care standards.

Materiale *Material*

Guaina in acciaio zincato a semplice aggraffatura ricoperta di Polietilene/Eva aspirato **(SVPEVA)** o rivestita con una treccia di fili in acciaio zincato **(SVPEVAT)**, acciaio inox AISI 304 **(SVPEVAT..X)**, rame stagnato **(SVPEVAT..CU)**.

*Galvanized steel flexible hose, single seam with Polyethylene/Eva coating by vacuum processing **(SVPEVA)** or external covering in galvanised carbon steel **(SVPEVAT)**, stainless steel AISI 304 **(SVPEVAT..X)**, finest tin-plated copper braid **(SVPEVAT..CU)**.*

Caratteristiche prodotto *Product characteristics*

Il Polietilene reticolato è un materiale resistente agli agenti atmosferici, oli, salsedine marina, acidi minerali, etc.
Ottima resistenza meccanica (compressione/impatto)
Buona flessibilita' e resistenza alla fatica
Autoestinguente a bassissimo sviluppo di fumo
Ottima resistenza agli agenti atmosferici e ai raggi UV

Cross-linked Polyethylene is a material resistant to atmosferic agents, olis, salt air, mineral acids and so on.
Very good mechanical strength (impact /compression)
Good flexibility and fatigue strength
Self-extinguishing at low smoke development
Very good weather and UV resistance

Certificazioni *Approvals*

UNI CEI 11170-3 (LR4)
EN 45545-2 (HL3)
RINA ELE143710CS **(SVPEVAT)**
EN ISO 11925-2
EXOVA: ASTM E162, ASTM E662, ASTM E1354, BOMBARDIER SMP 800-C, BOEING BSS7239
EN 61386-23

UNI CEI 11170-3 (LR4)
EN 45545-2 (HL3)
*RINA ELE143710CS **(SVPEVAT)***
EN ISO 11925-2
EXOVA: ASTM E162, ASTM E662, ASTM E1354, BOMBARDIER SMP 800-C, BOEING BSS7239
EN 61386-23

Compatibilità *Suitable for*

SVPEVAT: Compatibilità con l'intera gamma di raccordi serie CM.
SVPEVA: Compatibilità con le gamme di raccordi serie SV e NM.

***SVPEVAT:** Compatibility with the whole Teaflex CM series fittings*
***SVPEVA:** Compatibility with the whole Teaflex SV and NM series fittings*

Colori *Colours*

SVPEVA: Nero (Standard)

***SVPEVA:** Black (Standard)*

GUAINA METALLICA RICOPERTA IN POLIETILENE/EVA ASPIRATO - *POLYETHYLENE/EVA COATED METAL CONDUIT*

DATI TECNICI
TECHNICAL DATA

Caratteristiche	*Characteristics*	Valori *Value*	Metodo/Unità *Metod/Unit*	Norme di riferimento *Reference standards*
Resistenza all'impatto	*Impact resistance*	>6 / [4] (23°C)	J / [classe, *class*]	IEC EN 61386-23
Schiacciamento	*Compression strength*	1250	N	IEC EN 61386-23
Temperatura d'esercizio	*Operating temperature*	(-30°/90°C)	N	UNI ISO 527
Temperatura massima breve periodo	*Max. Temperature short-term*	105°C	°Celsius	
Indice di ossigeno	*Oxygen index*	34,6%		EN ISO 4589-2
Contenuto di alogeni	*Halogens contents*	assente / *free*		
Resistenza alla fiamma	*Flame class*	V0		UL94
Indice di tossicità	*Toxicity Index*	5		NF F 16-101 / 102
Classe di sviluppo fumo	*Smoke development class*	F1		NF F 16-101 / 102
Classe di reazione al fuoco	*Fire reaction class*	HL3		CEN TS 45545-2
Resistenza raggi U.V.	*UV resistance*	buona / *good*		
Resistenza chimica	*Chemical resistance*	molto buona / *very good*		

Esempio d'ordine / *Order example:* **SVPEVA20**

SVPEVA Guaina metallica flessibile in acciaio zincato a semplice aggraffatura ricoperta di Polietilene/Eva aspirato.
Galvanized steel sheath with simple stapling, vacuum processed Polyethylene coating.

20 Diametro Nominale Guaina / *Nominal Width*

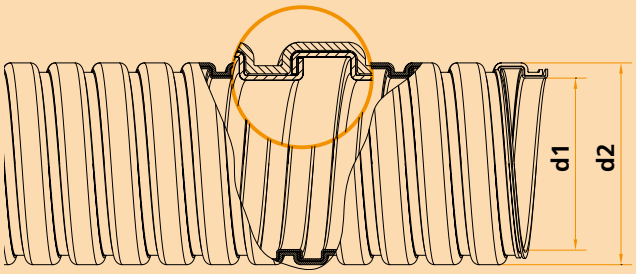

serie SV *type*

serie NM *type*

Codice Articolo	Diametro Guaina		Raggio min. curvatura	Confezione
nero / *black*	d1	d2	mm	m
SVPEVA10	10	13,5	40	50
SVPEVA12	12	15,5	45	50
SVPEVA15	15,5	19	60	50
SVPEVA20	20,5	25	70	50
SVPEVA27	26,6	31,7	140	50
SVPEVA35	34,8	41	155	25
SVPEVA40	39,7	46	180	25
SVPEVA50	49,9	56	315	25
Ref. Part N.	*Conduit diameter*		*Minimum bending radius*	*Packing Unit*

Esempio d'ordine / *Order example*: **SVPEVAT20**

SVPEVAT Guaina metallica flessibile in acciaio zincato a semplice aggraffatura ricoperta di Polietilene/Eva aspirato rivestita con treccia in acciaio zincato.
Galvanized steel sheath with simple stapling, vacuum processed Polyethylene coating and external covering in galvanized carbon steel.

20 Diametro Nominale Guaina / *Nominal Width*

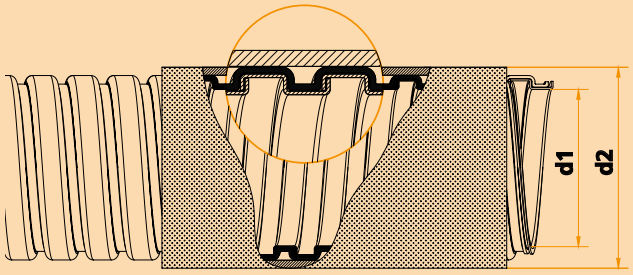

serie CM *type*

Codice Articolo *Ref. Part N.* SVPEVAT treccia in acciaio zincato	Codice Articolo *Ref. Part N.* SVPEVAT..X treccia in acciaio zincato AISI 304	Codice Articolo *Ref. Part N.* SVPEVAT..CU treccia in rame stagnato	Diametro Guaina		Raggio min. curvatura	Confezione
			d1	d2	mm	m
SVPEVAT10	**SVPEVAT10X**	**SVPEVAT10CU**	10	15	40	50
SVPEVAT12	**SVPEVAT12X**	**SVPEVAT12CU**	12	17	50	50
SVPEVAT15	**SVPEVAT15X**	**SVPEVAT15CU**	15,5	21	55	50
SVPEVAT20	**SVPEVAT20X**	**SVPEVAT20CU**	20,5	27	60	50
SVPEVAT27	**SVPEVAT27X**	**SVPEVAT27CU**	26,5	34	85	50
SVPEVAT35	**SVPEVAT35X**	**SVPEVAT35CU**	35	43	150	25
SVPEVAT40	**SVPEVAT40X**	**SVPEVAT40CU**	40	48	180	25
SVPEVAT50	**SVPEVAT50X**	**SVPEVAT50CU**	50,5	58,5	250	25
Ref. Part N. galvanized carbon steel braid	*Ref. Part N. stainless steel braid AISI 304*	*Ref. Part N. finest tin-plated copper braid*	*Conduit diameter*		*Min. bending radius*	*Packing Unit*

NMF - NCO

Raccordi in ottone con continuità metallica per guaine nude
Brass fittings for naked conduits with metallic continuity

NMF_OR

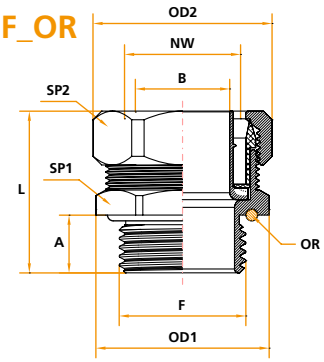

NCO

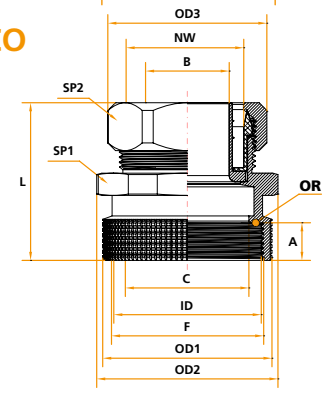

NMF_OR - Raccordi in ottone con continuità metallica per guaine tipo: NZ-DAN-SV-SVPEVA

Codice Articolo	F Filetto PG	Diametro nominale guaina NW	int. est. Ø guaina mm	A mm	B mm	L mm	OD1 mm	OD2 mm	SP1 mm	SP2 mm	Confezione standard
NMF1009OR	9	10	10,0 - 13,0	10	8,5	32	24,5	25	22	22	20
NMF1211OR	11	12	12,0 - 15,0	10	10,5	33	27	26	24	24	20
NMF1213OR	13,5	12	12,0 - 15,0	10	10,5	33	29	26	26	24	20
NMF1513OR	13,5	15	15,5 - 18,5	10	13,8	34	29	30,5	26	28	20
NMF1516OR	16	15	15,5 - 18,5	10	13,8	34	31	30,5	28	28	20
NMF2021OR	21	20	20,5 - 24,0	11	18,1	34	38,5	37	35	34	10
NMF2729OR	29	27	26,5 - 30,0	12	24,5	40	49	46,5	45	42	10
NMF3536OR	36	35	35,0 - 39,5	12	32,8	42	57,5	58	52	53	5
NMF4036OR	36	40	40,0 - 44,5	17	37,5	50	64	66,5	58	61	5
NMF5048OR	48	50	50,5 - 54,8	18	47,8	59	76	80,5	70	74	2
Ref. Part N.	***F PG Thread***	***NW Conduit***	***int. ext. Ø conduit mm***	***A mm***	***B mm***	***L mm***	***OD1 mm***	***OD2 mm***	***SP1 mm***	***SP2 mm***	***Packing Unit***

NMF_OR Thread - Brass fittings for conduits type NZ-DAN-SV-SVPEVA with metallic continuity

NCO Filetto UNEF - Raccordi in ottone con continuità metallica per guaine tipo: NZ-DAN-SV-SVPEVA

Codice Articolo	F Filetto UNEF	Diametro nominale guaina NW	ID Ø interno filetto mm	Ø esterno fil. maschio connettore mm	A mm	B mm	C mm	L mm	OD1 mm	OD2 mm	OD3 mm	SP1 mm	SP2 mm	Confezione standard
NCO2110	5/8" - 24UNEF	10	14,8	15,9	10,5	8,5	-	27	20,5	24,5	24,5	20	22	20
NCO2315	7/8" - 20UNEF	15	20,9	22,3	11	13,8	-	35,3	25,8	29,5	30,5	26	28	20
NCO2820	1"3/8 - 18UNEF	20	33,4	35,0	11	18,1	-	39	37,9	40	37	38	34	10
NCO2920	1"7/16 - 18UNEF	20	35,0	36,6	11	18,1	-	38,5	39,9	42	37	40	34	10
NCO2927	1"7/16 - 18UNEF	27	35,0	36,6	11	24,5	-	46,1	39,9	45	46,5	40	42	10
NCO3035	1"5/8 - 18UNEF	35	39,8	41,3	11	32,8	32,4	48	44,7	55,5	58	50	53	5
NCO3140	1"3/4 - 18UNS	40	43,1	44,5	11	37,5	38	49,5	49,5	64	66,5	58	61	5
NCO3550	2"1/4 - 16UN	50	55,6	57,2	12	47,8	-	56,5	60,5	76	80,5	70	74	2
Ref. Part N.	***F UNEF Thread***	***NW Conduit***	***ID inside Ø thread mm***	***Connector male Out. Ø mm***	***A mm***	***B mm***	***C mm***	***L mm***	***OD1 mm***	***OD2 mm***	***OD3 mm***	***SP1 mm***	***SP2 mm***	***Packing Unit***

NCO UNEF Thread - Brass fittings for conduits type NZ-DAN-SV-SVPEVA with metallic continuity

SMP

Applicazione
Application

È la guaina corrugata per eccellenza, possiede ottime doti di flessibilità, resistenza agli urti e alla fatica; è stata sviluppata appositamente per soddisfare una vasta area di applicazioni che comprende l'installazione a bordo macchina, l'impiantistica industriale e il settore ferroviario.

It's a pre-eminently corrugated conduit with very good flexibility, impact and fatigue strength. Especially developed to satisfy a wide range of application areas and is suitable for standard industrial applications up to demanding railway installations.

Materiale
Material

Poliammide 6 di alta qualità e specifica formulazione privo di alogeni e cadmio.

High-grade, specially formulated polyamide 6, halogens and cadmium free.

Caratteristiche prodotto
Product characteristics

Buona resistenza agli agenti atmosferici e ai raggi UV
Buona flessibilità e resistenza alla fatica
Ottima resistenza meccanica (impatto/compressione)
Autoestinguenti a bassissimo sviluppo di fumo
Buona resistenza alla temperatura

Good weather and UV resistance
Good flexibility and fatigue strength
Enhanced mechanical strength (impact/compression)
Self-extinguishing at very low smoke development
Good temperature resistance

Certificazioni
Approvals

EN 61386-23
RU file E - 124066
UNI CEI 11170-3 (LR4)
DIN 5510-2 (S4, SR2, ST2)
RINA ELE143710CS
SMP 800-C
ASTM E162 - ASTM E662 - ASTM E1354 - BOEING BSS7239
NF F16 101 (F1)

EN 61386-23
RU file E - 124066
UNI CEI 11170-3 (LR4)
(DIN 5510-2 (S4, SR2, ST2)
RINA ELE143710CS
SMP 800-C
ASTM E162 - ASTM E662 - ASTM E1354 - BOEING BSS7239
NF F16 101 (F1)

Compatibilità
Suitable for

Compatibile con l'intera gamma di raccordi TEAFLEX JAW-FIT.

Compatible with the whole TEAFLEX JAW-FIT range fittings.

Colori
Colors

Nero (Standard), Grigio, altri colori a richiesta

black (Standard), grey, other colors on request

Codice Articolo *Reference number*		Diametro Nominale Guaina *Nominal width*		Dimensioni in mm *Dimensions in mm*			Profilo *Profile*	Ente Certificazione *Certificate approval*	Confezione *Packing unit*
nero / *black*	grigio / *grey*	NW	metrico/*metric*	d1	d2	R			m
SMPF07B	**SMPF07G**	7	10	6,2	10	1	F	BASF LAPP RINA	50
SMPF10B	**SMPF10G**	10	12	9,6	13	20	F	BASF LAPP RU RINA	50
SMPF12B	**SMPF12G**	12	16	12	15,8	30	F	BASF LAPP RU RINA	50
SMPF17B	**SMPF17G**	17	20	16,2	21,2	40	F	BASF LAPP RU RINA	50
SMPF23B	**SMPF23G**	23	25	22,6	28,5	45	F	BASF LAPP RU RINA	50
SMPF29B	**SMPF29G**	29	32	29	34,5	55	F	BASF LAPP RU RINA	50
SMPF36B	**SMPF36G**	36	40	36,5	42,5	60	F	BASF LAPP RU RINA	30
SMPF48B	**SMPF48G**	48	50	48,5	54,5	70	F	BASF LAPP RU RINA	30
SMPC17B	**SMPC17G**	17	20	15,3	21,2	40	C	BASF LAPP RU RINA	50
SMPC23B	**SMPC23G**	23	25	21,9	28,5	45	C	BASF LAPP RU RINA	50
SMPC29B	**SMPC29G**	29	32	27,6	34,5	55	C	BASF LAPP RU RINA	50
SMPC36B	**SMPC36G**	36	40	36	42,5	60	C	BASF LAPP RU RINA	30
SMPC48B	**SMPC48G**	48	50	47	54,5	70	C	BASF LAPP RU RINA	30
SMPC56B	**SMPC56G**	56	68	56,3	67,2	130	C	BASF LAPP RINA	30
SMPC70B	**SMPC70G**	70	80	67,5	80	160	C	BASF LAPP RINA	10
SMPC95B	**SMPC95G**	95	106	91,5	106	210	C	BASF LAPP RINA	10

Esempio d'ordine / *Order example:* **SMP F 17 G**

SMP	Codice / *Code*
F	Profilo: **F** Fine - **C** Grosso / *Profile:* ***F*** *Fine -* ***C*** *Coarse*
17	Diametro Nominale Guaina / *Nominal width*
G	Colore / *Color*

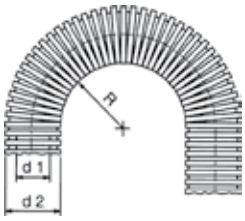

DATI TECNICI *TECHNICAL DATA*

Caratteristiche	***Characteristics***		**Valori** ***Values***			**Unità di misura** ***Unit (Measures)***	**Norme di riferimento** ***Reference standards***
Caratteristiche meccaniche	***Mechanical characteristics***						
Prova d'urto	*Impact strength*		>1 / [2]	(-45°C)		J / [classe, *class*]	IEC EN 61386
			>2 / [3]	(-15°C)		J / [classe, *class*]	IEC EN 61386
			>6 / [4]	(23°C)		J / [classe, *class*]	IEC EN 61386
Schiacciamento Prove effettuate con guaine:	*Compression strength* *Tested with conduit:*		Forza di Compressione *Compression force*	Deform. sotto carico *Deform. under load*	Deformaz. residua *Residual deformation*		Metodo interno / *Internal method*
∅ 12 profilo F	*∅ 12 profile F*		≥ 140	2,4 mm	4%	N	[20% / 2 min.]
∅ 29 profilo F	*∅ 29 profile F*		≥ 180	5,8 mm	2%		(50x50 mm)
∅ 48 profilo F	*∅ 48 profile F*		≥ 120	9,6 mm	2%		
Flessione	*Fatigue strenght*		≥ 250.000		(23°C)	cicli / *cycles*	Metodo interno / *Internal method*
Resistenza alla trazione con un raccordo TEAFLEX JAW-FIT	*Pull-out strenght with TEAFLEX JAW-FIT fittings*						
Cod. articolo raccordo *Ref. connector number*	∅ guaina *conduit ∅*	Profilo *Profile*	Forza di trazione *Pulling force*		Allungamento residuo *Residual elongation*		
8BSM12P11	∅ 12	F	≥ 210		2%	N	Metodo interno / *Internal method*
8BSM29P29	∅ 29	F	≥ 530		2%		
8BSM48P48	∅ 48	F	≥ 800		2%		
Prove eseguite a 23°C / 50% u.r. - *Testing conditions 23°C / 50% r.h.*							
Caratteritiche termiche	***Thermal characteristics***						
Temperatura d'esercizio	*Operating temperature*		-40 / 105			°Celsius	Metodo interno / *Internal method*
Medio periodo	*Medium time*		110		20.000 h	°Celsius	Metodo interno / *Internal method*
Breve periodo	*Short time*		150		168 h	°Celsius	Metodo interno / *Internal method*
Classificazione alla combustione	***Fire characteristic***						
Indice di ossigeno	*Oxygen index*		≥ 28			%	EN ISO 4589-1
Contenuto di alogeni	*Contents of halogens*		assente / *free*				DIN 53474
Resistenza alla fiamma	*Flame class*		V2				UL94
Autoestinguenza	*Self-extinguishing*		Si / *Yes*				IEC EN 61386
Prova con filo incandescente	*Glowing wire flammability index*		850			°Celsius	EN 60695-2-10
Resistenza agli agenti atmosferici	***Weathering resistance***						
Ciclo pioggia e raggi U.V.	*Weathering UV / rain cycle*		Buona / *Good*				
Invecchiamento raggi U.V.	*UV ageing*		Xenon - *Arc lamps*		≥ 2.000 h		ISO 4892-2
Proprietà chimiche	***Chemical properties***						
Resistenza ai combustibili, oli minerali, grassi, alcali, acidi deboli	*Resistance against mineral based oils and grease, alkalis, weak acids*		Eccellente / *Excellent*				
Proprietà ambientali	***Environmental properties***						
Normativa ROHS	*ROHS compliant*		Si / *Yes*				EU Directive 2002/95/EC
Riciclabile	*Recyclable*		Si / *Yes*				
Resistenza raggi U.V.	*UV resistant*		Si / *Yes*				

LTP

Applicazione *Application*

La caratteristica principale della guaina LTP è l'altissima resistenza al fuoco, abbinata ad una eccellente resistenza meccanica. Questa guaina è quindi particolarmente indicata per l'utilizzo nel trasporto, sulle carrozze passeggeri dei treni, sulle autovetture, sugli autobus, sulle navi e anche negli edifici pubblici, dove la caratteristica fondamentale è la sicurezza delle persone.

The conduit type LTP is enhanced fire retarded combined with an excellent mechanical protection strength. Due to the fire security performance these conduits are preferably used in transportation applications at passenger zones of train cars, ships, buses and public buildings.

Materiale *Material*

Poliammide 6 di alta qualità con specifica formulazione, privo di alogeni e cadmio

High-grade, specially formulated polyamide 6, halogens and cadmium free.

Caratteristiche prodotto *Product characteristics*

Buona resistenza agli agenti atmosferici ed ai raggi UV
Buona flessibilità
Buona resistenza meccanica (compressione/impatto)
Ottima autoestinguenza a bassissimo sviluppo di fumo
Buona resistenza alla temperatura

Good weather and UV resistance
Good flexibility
Good mechanical strength (compression/impact)
Enhanced self-extinguishing at very low smoke development
Good temperature resistance

Certificazioni *Approvals*

EN 61386-23
NF F16 101-102 (I2/F2)
EN 45545-2 (HL2)
UNI CEI 11170-3 (LR4)
DIN 5510-2 (S4/SR2/ST2)

EN 61386-23
NF F16 101-102 (I2/F2)
EN 45545-2 (HL2)
UNI CEI 11170-3 (LR4)
DIN 5510-2 (S4/SR2/ST2)

Compatibilità *Suitable for*

Compatibile con l'intera gamma di raccordi TEAFLEX JAW-FIT.

Compatible with the whole TEAFLEX JAW-FIT range fittings.

Colori *Colors*

Nero (Standard), Grigio su richiesta

black (Standard), grey on request

Codice Articolo *Reference Number*		Diametro Nominale Guaina *Nominal width*		Dimensioni in mm *Dimensions in mm*			Profilo *Profile*	Ente certificazione *Certificate Approval*	Confezione *Packing Unit*
nero / *black*	grigio / *grey*	NW	metrico/*metric*	d1	d2	R			m
LTPF07B	**LTPF07G**	7	10	6	10	15	F	CIK LAPI SAFRAN	50
LTPF10B	**LTPF10G**	10	12	9,2	13	20	F	CIK LAPI SAFRAN	50
LTPF12B	**LTPF12G**	12	16	11,8	15,8	30	F	CIK LAPI SAFRAN	50
LTPF17B	**LTPF17G**	17	20	16	21,2	40	F	CIK LAPI SAFRAN	50
LTPC17B	**LTPC17G**	17	20	15,2	21,2	40	C	CIK LAPI SAFRAN	50
LTPC23B	**LTPC23G**	23	25	22	28,5	45	C	CIK LAPI SAFRAN	50
LTPC29B	**LTPC29G**	29	32	27,7	34,5	55	C	CIK LAPI SAFRAN	50
LTPC36B	**LTPC36G**	36	40	35,8	42,5	60	C	CIK LAPI SAFRAN	30
LTPC48B	**LTPC48G**	48	50	46,8	54,5	70	C	CIK LAPI SAFRAN	30

Esempio d'ordine / *Order example:* **LTP F 07 B**

LTP	Codice / *Code*
F	Profilo: **F** Fine - **C** Grosso / *Profile:* ***F*** *Fine* - ***C*** *Coarse*
07	Diametro Nominale Guaina / *Nominal width*
B	Colore / *Color*

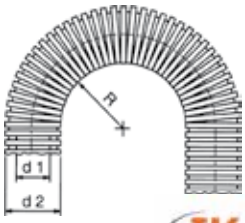

DATI TECNICI *TECHNICAL DATA*

Caratteristiche	***Characteristics***	**Valori** ***Values***			**Unità di misura** ***Unit (Measures)***	**Norme di riferimento** ***Reference standards***
Caratteristiche meccaniche	***Mechanical characteristics***					
Prova d'urto	*Impact strength*	>1 / [2]	(-45°C)		J / [classe, *class*]	IEC EN 61386
		>2 / [3]	(-15°C)		J / [classe, *class*]	IEC EN 61386
		>20 / [5]	(23°C)		J / [classe, *class*]	IEC EN 61386
Schiacciamento	*Compression strength*	Forza di Compressione *Compression force*	Deform. sotto carico *Deform. under load*	Deformaz. residua *Residual deformation*		
Prove effettuate con guaine:	*Tested with conduit:*					Metodo interno / *Internal method*
∅ 12 profilo F	*∅ 12 profile F*	≥ 320	2,4 mm	3%	N	[20% / 2 min.]
∅ 29 profilo F	*∅ 29 profile F*	≥ 650	5,8 mm	4%		(50x50 mm)
∅ 48 profilo F	*∅ 48 profile F*	≥ 600	9,6 mm	4%		
Flessione	*Fatigue strenght*	≥ 44.000	(23°C)		cicli / *cycles*	Metodo interno / *Internal method*
Resistenza alla trazione con un raccordo TEAFLEX JAW-FIT	*Pull-out strenght with TEAFLEX JAW-FIT fittings*					
Cod. articolo raccordo *Ref. connector number*	∅ guaina *conduit Ø* / Profilo *Profile*	Forza di trazione *Pulling force*	Allungamento residuo *Residual elongation*			
8BSM12P11	∅ 12 F	≥ 300	8%		N	Metodo interno / *Internal method*
8BSM29P29	∅ 29 F	≥ 630	9%			
8BSM48P48	∅ 48 F	≥ 900	9%			
Prove eseguite a 23°C/50% u.r. - *Testing conditions 23°C / 50% r.h.*						
Caratteristiche termiche	***Thermal characteristics***					
Temperatura d'esercizio	*Operating temperature*	-40 / 105			°Celsius	Metodo interno / *Internal method*
Medio periodo	*Medium time*	110	20.000 h		°Celsius	Metodo interno / *Internal method*
Breve periodo	*Short time*	150	168 h		°Celsius	Metodo interno / *Internal method*
Classificazione alla combustione	***Fire characteristic***					
Indice di ossigeno	*Oxygen index*	≥ 38			%	EN ISO 4589-1
Contenuto di alogeni	*Contents of halogens*	assente / *free*				DIN 53474
Resistenza alla fiamma	*Flame class*	V0				UL94
Classe di reazione al fuoco	*Fire Reaction class*	I2				NF F 16-101
Classe di emissione dei fumi	*Smoke Emission class*	F2				NF F 16-101-102
Classe di protezione al fuoco	*Fire Protection Category*	HL3 / HL2				CEN TS 45545-2
Autoestinguenza	*Self-extinguishing*	Sì / *Yes*				IEC EN 61386
Prova con filo incandescente	*Glowing wire flammability index*	960			°Celsius	EN 60695-2-10
Resistenza agli agenti atmosferici	***Weathering resistance***					
Ciclo pioggia e raggi UV	*Weathering UV / rain cycle*	Buona / *Good*				
Invecchiamento raggi UV	*UV ageing*	Xenon - *Arc lamps*	≥ 2.000 h			ISO 4892-2
Proprietà chimiche	***Chemical properties***					
Resistenza ai combustibili, oli minerali, grassi, alcali, acidi deboli	*Resistance against mineral based oils and grease, alkalis, weak acids*	Eccellente / *Excellent*				
Proprietà ambientali	***Environmental properties***					
Normativa ROHS	*ROHS compliant*	Sì / *Yes*				EU Directive 2002/95/EC
Riciclabile	*Recyclable*	Sì / *Yes*				
Resistenza raggi UV	*UV resistant*	Sì / *Yes*				

POL

Applicazione *Application*

Le caratteristiche principali della guaina POL sono l'altissima resistenza al fuoco e una bassissima emissione e tossicità dei fumi. Questa guaina è quindi particolarmente indicata per l'utilizzo nel trasporto, sulle carrozze passeggeri dei treni, sulle autovetture, sugli autobus, sulle navi e anche negli edifici pubblici, dove la caratteristica fondamentale è la sicurezza delle persone.

The conduit type POL is enhanced fire retarded combined with low smoke and toxicity emission. Due to the fire security performance these conduits are preferably used in transportation applications at passenger zones of trains, cars, ships, buses and public buildings.

Materiale *Material*

Poliolefina speciale di alta qualità con specifica formulazione, priva di alogeni e cadmio

High-grade, specially formulated polyolefin, halogens and cadmium free.

Caratteristiche prodotto *Product characteristics*

Buona resistenza agli agenti atmosferici ed ai raggi UV
Buona flessibilità
Media resistenza meccanica (compressione/impatto)
Ottima autoestinguenza a bassissimo sviluppo di fumo
Media resistenza alla temperatura

Good weather and UV resistance
Good flexibility
Medium mechanical strength (compression/impact)
Enhanced self-extinguishing at very low smoke development
Medium temperature resistance

Certificazioni *Approvals*

BS6853
EN 61386-23

BS6853
EN 61386-23

Compatibilità *Suitable for*

Compatibile con l'intera gamma di raccordi TEAFLEX JAW-FIT.

Compatible with the whole TEAFLEX JAW-FIT range fittings.

Colori *Colors*

Nero (Standard)

Black (Standard)

Codice Articolo *Reference Number*	Diametro Nominale Guaina *Nominal width*		Dimensioni in mm *Dimensions in mm*			Profilo *Profile*	Ente certificazione *Certificate Approval*	Confezione *Packing Unit*
nero / *black*	NW	metrico/*metric*	d1	d2	R			m
POLF07B	7	10	6	10	15	F	IAP	50
POLF10B	10	12	9,2	13	20	F	IAP	50
POLF12B	12	16	11,8	15,8	30	F	IAP	50
POLC17B	17	20	15,2	21,2	40	C	IAP	50
POLC23B	23	25	22	28,5	45	C	IAP	50
POLC29B	29	32	27,7	34,5	55	C	IAP	50
POLC36B	36	40	35,8	42,5	60	C	IAP	30
POLC48B	48	50	46,8	54,5	70	C	IAP	30

GUAINA IN POLIOLEFINA - *MODIFIED POLYOLEFIN CONDUIT*

Esempio d'ordine / *Order example:* **POL F 07 B**

POL	Codice / *Code*
F	Profilo: **F** Fine - **C** Grosso / *Profile:* **F** *Fine* - **C** *Coarse*
07	Diametro Nominale Guaina / *Nominal width*
B	Colore / *Color*

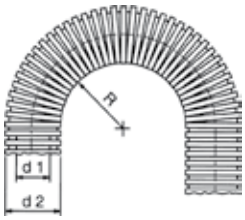

DATI TECNICI *TECHNICAL DATA*

Caratteristiche	***Characteristics***	**Valori** ***Values***	**Unità di misura** ***Unit (Measures)***	**Norme di riferimento** ***Reference standards***
Caratteristiche meccaniche	***Mechanical characteristics***			
Prova d'urto	*Impact strength*	≥2 / [3] (-15°C) ≥6 / [4] (23°C)	J / [classe, *class*] J / [classe, *class*]	IEC EN 61386 IEC EN 61386
Schiacciamento Prove effettuate con guaine:	*Compression strength* *Tested with conduit:*	Forza di Compressione / *Compression force* | Deform. sotto carico / *Deform. under load* | Deformaz. residua / *Residual deformation*	N	Metodo interno / *Internal method* [20% / 2 min.] (50x50 mm)
∅ 29 profilo F	*∅ 29 profile F*	≥ 150 | 5,8 mm | 7,5%		
Flessione	*Fatigue strenght*	≥ 230.000 (23°C)	cicli / *cycles*	Metodo interno / *Internal method*
Resistenza alla trazione con un raccordo TEAFLEX JAW-FIT	*Pull-out strenght with TEAFLEX JAW-FIT fittings*			
Cod. articolo raccordo *Ref. connector number*	∅ guaina / *conduit Ø* | Profilo / *Profile*	Forza di trazione / *Pulling force* | Allungamento residuo / *Residual elongation*	N	Metodo interno / *Internal method*
8BSM29P29	∅ 29 | F	≥ 370 | 15%		
Prove eseguite a 23°C/50% u.r. - *Testing conditions 23°C / 50% r.h.*				
Caratteristiche termiche	***Thermal characteristics***			
Temperatura d'esercizio	*Operating temperature*	-25 / 90	°Celsius	Metodo interno / *Internal method*
Medio periodo	*Medium time*	95 20.000 h	°Celsius	Metodo interno / *Internal method*
Breve periodo	*Short time*	105 168 h	°Celsius	Metodo interno / *Internal method*
Classificazione alla combustione	***Fire characteristic***			
Indice di ossigeno	*Oxygen index*	36	%	EN ISO 4589-1
Contenuto di alogeni	*Contents of halogens*	assente / *free*		DIN 53474
Resistenza alla fiamma	*Flame class*	V0		UL94
Classe di protezione al fuoco	*Fire Protection Category*	IA		BS 6853 - uso esterno *BS 6853 - exterior use*
		IB		BS 6853 - uso interno *BS 6853 - interior use*
Densità dei fumi	*Smoke density*	0,024	Ao (max)	BS 0853 ANNEX D
Tossicità dei fumi	*Smoke toxicity*	0,9	R (max)	BS 0853 ANNEX B
Autoestinguenza	*Self-extinguishing*	Sì / *Yes*		IEC EN 61386
Prova con filo incandescente	*Glowing wire flammability index*	960	°Celsius	EN 60695-2-10
Resistenza agli agenti atmosferici	***Weathering resistance***			
Ciclo pioggia e raggi UV	*Weathering UV / rain cycle*	Buona / *Good*		
Invecchiamento raggi UV	*UV ageing*	Xenon - *Arc lamps* ≥ 2.000 h		ISO 4892-2
Proprietà chimiche	***Chemical properties***			
Resistenza ai combustibili, oli minerali, grassi, alcali, acidi deboli	*Resistance against mineral based oils and grease, alkalis, weak acids*	Eccellente / *Excellent*		
Proprietà ambientali	***Environmental properties***			
Normativa ROHS	*ROHS compliant*	Sì / *Yes*		EU Directive 2002/95/EC
Riciclabile	*Recyclable*	Sì / *Yes*		
Resistenza raggi UV	*UV resistant*	Sì / *Yes*		

RLTP_RLTPT

Applicazione ***Application***	La principale caratteristica della guaina RLTP è l'elevata resistenza alla fatica. La RLTP è indicata nell'uso dinamico in condizioni di temperatura molto rigida, inoltre fornisce un'ottima resistenza ai raggi UV. Per questo è particolarmente indicata nell'uso esterno dinamico sui veicoli ferroviari (tetto, carrello, sottocassa).	*The main characteristic of the medium to heavy wall conduit type RLTP is its high fatigue strength at reversed bending stress.* *This conduit is specially qualified for continuous dynamic use also at very low temperatures. The product provides also excellent UV and weathering resistance.* *For these reasons it is particularly suitable for outside dynamic use on rail vehicles (roof, bogie, under frame).*
Materiale ***Material***	Poliammide 12 di alta qualità con specifica formulazione, privo di alogeni e cadmio.	*High-grade, specially formulated polyamide 12, halogens and cadmium free.*
Caratteristiche prodotto ***Product characteristics***	Eccellente resistenza agli agenti atmosferici ed ai raggi UV Ottima flessibilità e resistenza alla fatica Buona resistenza meccanica (compressione/impatto) alle basse temperature, all'umidità e al bagnato. Autoestinguenti a bassissimo sviluppo di fumo	*Excellent weather and UV resistance* *Enhanced flexibility and fatigue strength* *Excellent mechanical strength (compression/impact) also at low temperatures and dry air conditions* *Self-extinguishing at very low smoke development*
Certificazioni ***Approvals***	EN45545-2 (HL2) NF F 16 101 (F2/I3) UNI CEI 11170-3 (LR4) DIN 5510-2 (S4/SR2/ST2) SMP 800-C, ASTM E162, ASTM E662, ASTM E1354, BSS7239 EN 61386-23 CZ IK- 27/2014: PN-K-02511:2000	*EN45545-2 (HL2)* *NF F 16 101 (F2/I3)* *UNI CEI 11170-3 (LR4)* *DIN 5510-2 (S4/SR2/ST2)* *SMP 800-C, ASTM E162, ASTM E662, ASTM E1354, BSS7239* *EN 61386-23* *CZ IK- 27/2014*: PN-K-02511:2000
Compatibilità ***Suitable for***	Compatibile con l'intera gamma di raccordi TEAFLEX JAW-FIT.	*Compatible with the whole TEAFLEX JAW-FIT range fittings.*
Colori ***Colors***	Nero (Standard), Grigio, altri colori a richiesta	*Black (Standard), grey, other colors on request*

Codice Articolo ***Reference Number RLTP***			**Codice Articolo** ***Reference Number RLTP..T***	**Codice Articolo** ***Reference Number RLTP..T..CU***		**Diametro Nominale Guaina** ***Nominal width***		**Dimensioni in mm** ***Dimensions in mm***			**Profilo** ***Profile***	**Conf.** ***Pack. Unit***	**Anello Protezione guaine trecciate** ***Protection ring for braided conduits***	**Conf.** ***Pack. Unit***
nero *black*	grigio *grey*	d2	guaina trecciata acciaio zincato *galvanized carbon steel braided conduit*	guaina trecciata rame stagnato *tin-plated copper braided conduit*	d2	NW	metrico *metric*	d1	Rs statico *Rs static*	Rd dinamico *Rd dynamic*		m	Ottone nichelato *Brass nickel plated*	Pz. *Pcs.*
RLTPF07B	**RLTPF07G**	10				7	10	6	15	40	F	50	**APPMA07**	25
RLTPF10B	**RLTPF10G**	13	**RLTPFT10B**		14	10	12	9,2	20	50	F	50	**APPMA10**	25
RLTPF12B	**RLTPF12G**	15,8	**RLTPFT12B**		17	12	16	11,8	25	70	F	50	**APPMA12**	25
RLTPF17B	**RLTPF17G**	21,2				17	20	16	30	80	F	50	**APPMA17**	25
RLTPC17B	**RLTPC17G**	21,2	**RLTPCT17B**		22,5	17	20	15,2	35	85	C	50	**APPMA17**	25
RLTPC23B	**RLTPC23G**	28,5	**RLTPCT23B**		30	23	25	22	40	110	C	50	**APPMA23**	25
RLTPC29B	**RLTPC29G**	34,5	**RLTPCT29B**		36	29	32	27,7	50	130	C	50	**APPMA29**	10
RLTPC36B	**RLTPC36G**	42,5	**RLTPCT36B**	**RLTPCT36BCU**	44	36	40	35,8	60	180	C	30	**APPMA36**	10
RLTPC48B	**RLTPC48G**	54,5	**RLTPCT48B**		56	48	50	46,8	70	220	C	30	**APPMA48**	5
RLTPC56B	**RLTPC56G**	67,2				56	68	56	130	280	C	30		
RLTPC70B	**RLTPC70G**	80				70	80	66,5	170	360	C	10	**APPMA70**	2
RLTPC95B	**RLTPC95G**	106				95	106	91,3	250	470	C	10		

Esempio d'ordine / *Order example:* **RLTP F 17 G**

RLTP	Codice / *Code*
F	Profilo: **F** Fine - **C** Grosso / *Profile:* ***F*** *Fine -* ***C*** *Coarse*
17	Diametro Nominale Guaina / *Nominal width*
G	Colore / *Color*

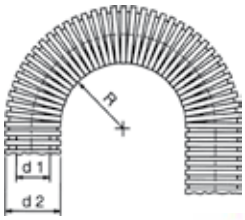

DATI TECNICI *TECHNICAL DATA*

Caratteristiche	***Characteristics***	**Valori** ***Values***	**Unità di misura** ***Unit (Measures)***	**Norme di riferimento** ***Reference standards***
Caratteristiche meccaniche	***Mechanical characteristics***			
Prova d'urto	*Impact strength*	>2 / [3] (-45°C) >6 / [4] (-15°C) >20 / [5] (23°C)	J / [classe, *class*] J / [classe, *class*] J / [classe, *class*]	IEC EN 61386 IEC EN 61386 IEC EN 61386
Schiacciamento Prove effettuate con guaine:	*Compression strength* *Tested with conduit:*	Forza di Compressione *Compression force* / Deform. sotto carico *Deform. under load* / Deformaz. residua *Residual deformation*		Metodo interno / *Internal method*
∅ 12 profilo F	*∅ 12 profile F*	≥ 150 — 2,4 mm — 3%	N	[20% / 2 min.] (50x50 mm)
∅ 29 profilo C	*∅ 29 profile C*	≥ 260 — 5,8 mm — 2%		
∅ 48 profilo C	*∅ 48 profile C*	≥ 130 — 9,6 mm — 2%		
Flessione	*Fatigue strenght*	≥ 2.000.000 (23°C)	cicli / *cycles*	Metodo interno / *Internal method*
Resistenza alla trazione con un raccordo TEAFLEX JAW-FIT	*Pull-out strenght with TEAFLEX JAW-FIT fittings*			
Cod. articolo raccordo *Ref. connector number*	∅ guaina *conduit ∅* / Profilo *Profile*	Forza di trazione *Pulling force* / Allungamento residuo *Residual elongation*		
8BSM12P11	∅ 12 / F	≥ 190 — 4%	N	Metodo interno / *Internal method*
8BSM29P29	∅ 29 / C	≥ 570 — 10%		
8BSM48P48	∅ 48 / C	≥ 1200 — 10%		
Prove eseguite a 23°C / 50% u.r. - *Testing conditions 23°C / 50% r.h.*				
Caratteritiche termiche	***Thermal characteristics***			
Temperatura d'esercizio	*Operating temperature*	-50 / 95	°Celsius	Metodo interno / *Internal method*
Medio periodo	*Medium time*	110 — 20.000 h	°Celsius	Metodo interno / *Internal method*
Breve periodo	*Short time*	140 — 168 h	°Celsius	Metodo interno / *Internal method*
Classificazione alla combustione	***Fire characteristic***			
Indice di ossigeno	*Oxygen index*	≥ 28	%	EN ISO 4589-1
Contenuto di alogeni	*Contents of halogens*	assente / *free*		DIN 53474
Resistenza alla fiamma	*Flame class*	V2		UL94
Classe di protezione al fuoco	*Fire Protection Category*	HL2		CEN TS 45545-2
Autoestinguenza	*Self-extinguishing*	Si / *Yes*		IEC EN 61386
Prova con filo incandescente	*Glowing wire flammability index*	850	°Celsius	EN 60695-2-10
Resistenza agli agenti atmosferici	***Weathering resistance***			
Ciclo pioggia e raggi U.V.	*Weathering UV / rain cycle*	Eccellente / *Excellent*		
Invecchiamento raggi U.V.	*UV ageing*	Xenon - *Arc lamps* ≥ 2.000 h		ISO 4892-2
Proprietà chimiche	***Chemical properties***			
Resistenza ai combustibili, oli minerali, grassi, alcali, acidi deboli	*Resistance against mineral based oils and grease, alkalis, weak acids*	Buona / *Good*		
Proprietà ambientali	***Environmental properties***			
Normativa ROHS	*ROHS compliant*	Si / *Yes*		EU Directive 2002/95/EC
Riciclabile	*Recyclable*	Si / *Yes*		
Resistenza raggi U.V.	*UV resistant*	Si / *Yes*		

RWP

Applicazione *Application*

La caratteristica principale della guaina RWP è l'altissima resistenza al fuoco, abbinata ad una eccellente resistenza meccanica. Questa guaina è quindi particolarmente indicata per l'utilizzo nel trasporto, sulle carrozze passeggeri dei treni, sulle autovetture, sugli autobus, sulle navi e anche negli edifici pubblici, dove la caratteristica fondamentale è la sicurezza delle persone.

The conduit type RWP is enhanced fire retarded combined with an excellent mechanical protection strength.
Due to the fire security performance these conduits are preferably used in transportation applications at passenger zones of train cars, ships, buses and public buildings.

Materiale *Material*

Poliammide 6 di alta qualità con specifica formulazione, privo di alogeni e cadmio

High-grade, specially formulated polyamide 6, halogens and cadmium free.

Caratteristiche prodotto *Product characteristics*

Buona resistenza agli agenti atmosferici ed ai raggi UV
Buona flessibilità
Buona resistenza meccanica (compressione/impatto)
Autoestinguenti a bassissimo sviluppo di fumo
Buona resistenza alla temperatura

Good weather and UV resistance
Good flexibility
Good mechanical strength (compression/impact)
Self-extinguishing at very low smoke development
Good temperature resistance

Certificazioni *Approvals*

EN 45545-2 (HL2)
UNI CEI 11170-3 (LR4)
DIN 5510-2 (S4, SR2, ST2)
NF F 16 101 (F1/I3)
RINA ELE143710CS
SMP 800-C, ASTM E162, ASTM E662, ASTM E1354, BSS7239
EN 61386-23

EN 45545-2 (HL2)
UNI CEI 11170-3 (LR4)
DIN 5510-2 (S4, SR2, ST2)
NF F 16 101 (F1/I3)
RINA ELE143710CS
SMP 800-C, ASTM E162, ASTM E662, ASTM E1354, BSS7239
EN 61386-23

Compatibilità *Suitable for*

Compatibile con l'intera gamma di raccordi TEAFLEX JAW-FIT.

Compatible with the whole TEAFLEX JAW-FIT range fittings.

Colori *Colors*

Nero (Standard), Grigio

Black (Standard), Grey

Codice Articolo *Reference number*		Diametro Nominale Guaina *Nominal width*		Dimensioni in mm *Dimensions in mm*			Profilo *Profile*	Ente Certificazione *Certificate approval*	Confezione *Packing unit*
nero / *black*	grigio / *grey*	NW	metrico/*metric*	d1	d2	R			m
RWPF07BU	**RWPF07GU**	7	10	6	10	15	F		50
RWPF10BU	**RWPF10GU**	10	12	9,2	13	20	F		50
RWPF12BU	**RWPF12GU**	12	16	11,8	15,8	30	F		50
RWPF17BU	**RWPF17GU**	17	20	16	21,2	40	F		50
RWPF23BU	**RWPF23GU**	23	25	22,4	28,5	45	F		50
RWPF29BU	**RWPF29GU**	29	32	28,8	34,5	55	F		50
RWPF36BU	**RWPF36GU**	36	40	36,5	42,5	60	F		30
RWPF48BU	**RWPF48GU**	48	50	48,5	54,5	70	F		30
RWPC17BU	**RWPC17GU**	17	20	15,2	21,2	40	C		50
RWPC23BU	**RWPC23GU**	23	25	21,9	28,5	45	C		50
RWPC29BU	**RWPC29GU**	29	32	27,6	34,5	55	C		50
RWPC36BU	**RWPC36GU**	36	40	36	42,5	60	C		30
RWPC48BU	**RWPC48GU**	48	50	46,8	54,5	70	C		30

Esempio d'ordine / *Order example:* **RWP F 23 GU**

RWP	Codice / *Code*
F	Profilo: **F** Fine - **C** Grosso / *Profile:* **F** *Fine* - **C** *Coarse*
23	Diametro Nominale Guaina / *Nominal width*
GU	Colore / *Color*

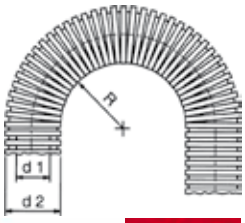

DATI TECNICI *TECHNICAL DATA*

Caratteristiche	***Characteristics***	**Valori** ***Values***	**Unità di misura** ***Unit (Measures)***	**Norme di riferimento** ***Reference standards***
Caratteristiche meccaniche	***Mechanical characteristics***			
Prova d'urto	*Impact strength*	>1 / [2] (-45°C) >2 / [3] (-15°C) >20 / [5] (23°C)	J / [classe, *class*] J / [classe, *class*] J / [classe, *class*]	IEC EN 61386 IEC EN 61386 IEC EN 61386
Schiacciamento Prove effettuate con guaine:	*Compression strength* *Tested with conduit:*	Forza di Compressione *Compression force* / Deform. sotto carico *Deform. under load* / Deformaz. residua *Residual deformation*		Metodo interno / *Internal method*
∅ 12 profilo F	*∅ 12 profile F*	≥ 140 / 2,4 mm / 4%	N	[20% / 2 min.] (50x50 mm)
∅ 29 profilo F	*∅ 29 profile F*	≥ 180 / 5,8 mm / 2%		
∅ 48 profilo F	*∅ 48 profile F*	≥ 120 / 9,6 mm / 2%		
Flessione	*Fatigue strenght*	≥ 35.000 (23°C)	cicli / *cycles*	Metodo interno / *Internal method*
Resistenza alla trazione con un raccordo TEAFLEX JAW-FIT	*Pull-out strenght with TEAFLEX JAW-FIT fittings*			
Cod. articolo raccordo *Ref. connector number*	∅ guaina *conduit ∅* / Profilo *Profile*	Forza di trazione *Pulling force* / Allungamento residuo *Residual elongation*		
8BSM12P11	∅ 12 / F	≥ 210 / 2%	N	Metodo interno / *Internal method*
8BSM29P29	∅ 29 / F	≥ 530 / 2%		
8BSM48P48	∅ 48 / F	≥ 800 / 2%		
Prove eseguite a 23°C / 50% u.r. - *Testing conditions 23°C / 50% r.h.*				
Caratteritiche termiche	***Thermal characteristics***			
Temperatura d'esercizio	*Operating temperature*	-40 / 105	°Celsius	Metodo interno / *Internal method*
Medio periodo	*Medium time*	110 / 20.000 h	°Celsius	Metodo interno / *Internal method*
Breve periodo	*Short time*	150 / 168 h	°Celsius	Metodo interno / *Internal method*
Classificazione alla combustione	***Fire characteristic***			
Indice di ossigeno	*Oxygen index*	≥ 30	%	EN ISO 4589-1
Contenuto di alogeni	*Contents of halogens*	assente / *free*		DIN 53474
Resistenza alla fiamma	*Flame class*	V0		UL94
Classe di protezione al fuoco	*Fire Protection Category*	HL2		CEN TS 45545-2
Autoestinguenza	*Self-extinguishing*	Si / *Yes*		IEC EN 61386
Prova con filo incandescente	*Glowing wire flammability index*	960	°Celsius	EN 60695-2-10
Resistenza agli agenti atmosferici	***Weathering resistance***			
Ciclo pioggia e raggi U.V.	*Weathering UV / rain cycle*	Buona / *Good*		
Invecchiamento raggi U.V.	*UV ageing*	Xenon - *Arc lamps* ≥ 2.000 h		ISO 4892-2
Proprietà chimiche	***Chemical properties***			
Resistenza ai combustibili, oli minerali, grassi, alcali, acidi deboli	*Resistance against mineral based oils and grease, alkalis, weak acids*	Eccellente / *Excellent*		
Proprietà ambientali	***Environmental properties***			
Normativa ROHS	*ROHS compliant*	Si / *Yes*		EU Directive 2002/95/EC
Riciclabile	*Recyclable*	Si / *Yes*		
Resistenza raggi U.V.	*UV resistant*	Si / *Yes*		

HT

Applicazione *Application*

La guaina HT trova il suo naturale impiego per lo più nel campo "automotive" (automobili, autocarri, autobus) ed industriale.
Oltre a resistere ad alte temperature, il requisito indispensabile per il suo impiego nel campo automotive ed industriale è quello di essere resistente al fenomeno dell'idrolisi.
Il materiale della guaina, in presenza di acqua (liquida o sotto forma di vapore), non deve mandare in soluzione componenti, il cui venir meno all'interno della struttura dell'elastomero ne pregiudicherebbero la resistenza meccanica e la durata.

The HT conduit finds its natural use in the "automotive" (cars, trucks, buses) and in the industrial field.
Besides being resistance to the high temperatures, the indispensable requirement for its use in the automotive and in the industrial field is to be resistant to the hydrolysis phenomenon.
The material forming the conduit, in presence of water (liquid or vapor foam) must not bring into solution the components, as their fail within the structure of the elastomer would undermine the strenght and the durability.

Materiale *Material*

Copoliestere elastomero termoplastico (TPC) autoestinguente (esente alogeni).

Thermoplastic copolyester elastomer (TPC), self-extinguishing (halogen free).

Caratteristiche prodotto *Product characteristics*

Resistente al fenomeno dell'idrolisi = 150 giorni a 85°C in acqua.

Ottima flessibilità nel range di temperature da -40°C fino a 125°C.
Eccellente resistenza all'abrasione, stabilità dimensionale.
Ottima flessibilità.
Resistenza all'impatto a basse temperature (-40°C).
Buona resistenza agli agenti aggressivi ed agli olii.
Durezza Shore D: 61

Hydrolysis phenomenon resistance = 150 days at 85°C in the water.
Excellent flexibility in the temperature range from -40°C to 125°C.
Excellent abrasion resistance, dimensional stability.
Excellent flexibility.
Impact resistance at low temperatures (-40°C).
Good resistance to aggressive oils
Hardness Shore D: 61

Certificazioni *Approvals*

UNI CEI 11170-3: LR4
NF F16 101: I3/F2
RINA ELE143710CS
EN 61386-23

UNI CEI 11170-3: LR4
NF F16 101: I3/F2
RINA ELE143710CS
EN 61386-23

Compatibilità *Suitable for*

Compatibile con l'intera gamma di raccordi TEAFLEX JAW-FIT.

Compatible with the whole TEAFLEX JAW-FIT range fittings.

Colori *Colors*

Arancione (per una più facile distinzione a bordo degli automezzi, anche in presenza di sporco, da altre guaine dedicate ad impieghi diversi da quello della protezione dei cavi elettrici).

Orange (for an easier distinction on board of vehicles, even in presence of dirt, from other conduits used for different purpose from the protection of electrical cables).

Codice Articolo Codice *Reference Number*	Diametro Nominale Guaina *Nominal width*		Dimensioni in mm *Dimensions in mm*			Profilo *Profile*	Spessore medio Guaina *Average conduit wallthickness*	Ente Certificazione *Certificate Approval*	Confezione *Packing Unit*
arancione/*orange*	NW	metrico/metric	d1	d2	R		mm		m
HTF120	12	16	12	15,8	30	F	0,7	IMQ RINA	50
HTF170	17	20	16,2	21,2	40	F	0,7	IMQ RINA	50
HTC170	17	20	15,3	21,2	40	C	0,7	IMQ RINA	50
HTC230	23	25	21,9	28,5	45	C	0,7	IMQ RINA	50
HTC290	29	32	27,6	34,5	55	C	0,8	IMQ RINA	50
HTC360	36	40	36	42,5	60	C	0,8	IMQ RINA	30
HTC480	48	50	47	54,5	70	C	0,9	IMQ RINA	30

GUAINA IN ELASTOMERO TERMOPLASTICO - *THERMOPLASTIC ELASTOMER CONDUIT*

Esempio d'ordine / *Order example:* **HT F 12 O**

HT	Codice / *Code*
F	Profilo: **F** Fine - **C** Grosso / *Profile:* ***F*** *Fine -* ***C*** *Coarse*
12	Diametro Nominale Guaina / *Nominal width*
O	Colore / Color

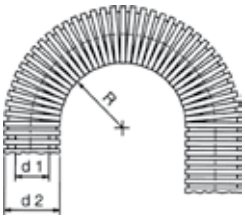

DATI TECNICI *TECHNICAL DATA*

Caratteristiche	***Characteristics***	**Valori** ***Values***			**Unità di misura** ***Unit (Measures)***	**Norme di riferimento** ***Reference standards***
Caratteristiche meccaniche	***Mechanical characteristics***					
Schiacciamento Prove effettuate con guaine:	*Compression strength* *Tested with conduit:*	Forza di Compressione *Compression force*	Deform. sotto carico *Deform. under load*	Deformaz. residua *Residual deformation*	N	Metodo interno / *Internal method* [20% / 2 min.] (50x50 mm)
∅ 17 profilo C	*∅ 17 profile C*	≥ 440	4,16 mm	3%		
∅ 29 profilo C	*∅ 29 profile C*	≥ 680	6,86 mm	1%		
∅ 48 profilo C	*∅ 48 profile C*	≥ 290	10,7 mm	2%		
Resistenza alla trazione con un raccordo TEAFLEX JAW-FIT	*Pull-out strenght with TEAFLEX JAW-FIT fittings*					
Cod. articolo raccordo *Ref. connector number*	∅ guaina *conduit ∅*	Profilo *Profile*	Forza di trazione *Pulling force*	Allungamento residuo *Residual elongation*		
8BSM17P16	∅ 17	C	≥ 170	2%	N	Metodo interno / *Internal method*
8BSM29P29	∅ 29	C	≥ 450	4%		
8BSM48P48	∅ 48	C	≥ 960	4%		
Prove eseguite a 23°C / 50% u.r. - *Testing conditions 23°C / 50% r.h.*						
Caratteritiche termiche	***Thermal characteristics***					
Temperatura d'esercizio	*Operating temperature*	-40 / 150			°Celsius	Metodo interno / *Internal method*
Breve periodo	*Short time*	175	3.000 h		°Celsius	Metodo interno / *Internal method*
Temperatura di fusione	*Melting Point*	200			°Celsius	Metodo interno / *Internal method*
Classificazione alla combustione	***Fire characteristic***					
Indice di ossigeno	*Oxygen index*	≥ 29			%	EN ISO 4589-1
Contenuto di alogeni	*Contents of halogens*	assente / *free*				DIN 53474
Resistenza alla fiamma	*Flame class*	V2				UL94
Autoestinguenza	*Self-extinguishing*	Si / *Yes*				IEC EN 61386
Prova con filo incandescente	*Glowing wire flammability index*	960			°Celsius	EN 60695-2-10
Resistenza agli agenti atmosferici	***Weathering resistance***					
Ciclo pioggia e raggi U.V.	*Weathering UV / rain cycle*	Buona / *Good*				
Proprietà chimiche	***Chemical properties***					
Resistenza ai combustibili, oli minerali, grassi, alcali, acidi deboli	*Resistance against mineral based olils and grease, alkalis, weak acids*	Buona / Good				
Proprietà ambientali	***Environmental properties***					
Normativa ROHS	*ROHS compliant*	Si / *Yes*				EU Directive 2002/95/EC
Riciclabile	*Recyclable*	Si / *Yes*				
Resistenza raggi U.V.	*UV resistant*	Si / *Yes*				

SMP..T, RWP..T, RSP..T

Applicazione
Application

Le guaine trecciate SMP..T, RSP..T, RWP..T associano le caratteristiche tecniche della guaina corrugate, alla grande resistenza meccanica della trecciatura metallica.
Date le particolari caratteristiche questa tipologia di guaina trova impiego in presenza di scorie taglienti, trucioli roventi, o qualsiasi tipo di oggetto che possa tranciare una guaina corrugata non rivestita.

The SMP…T, RSP..T, RWP..T conduits combine the corrugated conduits technical characteristics with the great mechanical strength of its metal braid covering.
Thanks to its special construction with covering steel braid, this kind of conduit provides particularly increased protection against rodents, sparks, slag and hot chips (eg. from braking systems, welding equipment, metal machining).

Materiale
Material

Poliammide 6 (SMP..T e RWP..T) e poliammide 12 (RSP..T) di specifica formulazione privo di alogeni, fosforo e cadmio, ricoperta con treccia metallica in acciaio zincato o acciaio inox AISI 304.

Specially formulated polyamide 6 (SMP..T and RWP..T) and polyamide 12 (RSP..T) halogen, phosphor and cadmium free, covered with galvanized carbon steel braid or stainless steel braid AISI 304.

Caratteristiche prodotto
Product characteristics

Buona resistenza meccanica (compressione / impatto)
Autoestinguente privo di alogeni
Buona resistenza alla temperatura

Good mechanical strength (compression / impact)
Self-extinguishing and halogen-free
Good temperature resistance

Certificazioni
Approvals

IEC/EN 61386-3

IEC/EN 61386-3

Compatibilità
Suitable for

Compatibilità con l'intera gamma di raccordi TEAFLEX JAW-FIT, con l'aggiunta dell'anello di protezione della treccia metallica APPMA.

Compatible with the whole TEAFLEX JAW-FIT range fittings with the addition of APPMA nickel-plated protection ring.

Colori
Colors

Nero (Standard) con treccia metallica in acciaio zincato o acciaio inox AISI 304.

black (Standard) with galvanized carbon steel braid or stainless steel braid AISI 304.

Codice Articolo SMP..T (PA6)		Codice Articolo RWP..T (PA6)	Codice Articolo RSP..T (PA12)	Diametro Nominale Guaina		Dimensioni in mm			Profilo	Confezione	Anello Protezione	Confezione
acciaio zincato	acciaio inox AISI 304	acciaio zincato	acciaio zincato	NW	metrico	d1	d2	R		m	Ottone nichelato	Pz.
SMPFT07B	**SMPFT07BX**	**RWPFT07BU**	**RSPFT07B**	7	10	6,2	11	15	F	50	**APPMA07**	25
SMPFT10B	**SMPFT10BX**	**RWPFT10BU**	**RSPFT10B**	10	12	9,6	14	20	F	50	**APPMA10**	25
SMPFT12B	**SMPFT12BX**	**RWPFT12BU**	**RSPFT12B**	12	16	12	17	30	F	50	**APPMA12**	25
SMPFT17B	**SMPFT17BX**	**RWPFT17BU**	**RSPFT17B**	17	20	16,2	22,5	40	F	50	**APPMA17**	25
SMPFT23B	**SMPFT23BX**	**RWPFT23BU**	**RSPFT23B**	23	25	22,6	30	45	F	50	**APPMA23**	25
SMPFT29B	**SMPFT29BX**	**RWPFT29BU**	**RSPFT29B**	29	32	29	36	55	F	50	**APPMA29**	10
SMPFT36B	**SMPFT36BX**	**RWPFT36BU**	**RSPFT36B**	36	40	36,5	44	60	F	30	**APPMA36**	10
SMPFT48B	**SMPFT48BX**	**RWPFT48BU**	**RSPFT48B**	48	50	48,5	56	70	F	30	**APPMA48**	5
SMPCT70B	**SMPCT70BX**	**RWPCT70BU**	**RSPCT70B**	70	80	67,5	82	160	C	10	**APPMA70**	2
galvanized carbon steel	*stainless steel AISI 304*	*galvanized carbon steel*	*galvanized carbon steel*	*NW*	*metric*	*d1*	*d2*	*R*		*m*	*Brass nickel plated*	*Pcs.*
Reference Number SMP..T (PA6)		***Reference Number RWP..T (PA6)***	***Reference Number RSP..T (PA12)***	***Nominal width***		***Dimensions in mm***			***Profile***	***Packing Unit***	***Protection ring***	***Packing Unit***

GUAINA IN POLIAMMIDE RICOPERTA CON TRECCIA METALLICA - *POLYAMIDE CONDUIT COVERED WITH BRAID*

Esempio d'ordine / *Order example:* **SMP F T 23 B X**

SMP	Codice / *Code*
F	Profilo: **F** Fine - **C** Grosso / *Profile:* ***F*** *Fine -* ***C*** *Coarse*
T	Treccia metallica / *External carbon steel braided sleeve*
23	Diametro Nominale Guaina / *Nominal width*
B	Colore / *Color*
X	Treccia metallica in acciaio inox AISI 304 / *External stainless steel braid AISI 304*

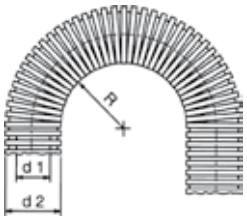

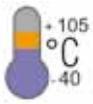

DATI TECNICI
TECHNICAL DATA

Caratteristiche	***Characteristics***	**Valori** ***Values***	**Unità di misura** ***Unit (Measures)***	**Norme di riferimento** ***Reference standards***
Caratteristiche meccaniche	***Mechanical characteristics***			
Prova d'urto	*Impact strength*	>1 / [2] (-45°C) >2 / [3] (-15°C) >6 / [4] (23°C)	J / [classe, *class*] J / [classe, *class*] J / [classe, *class*]	IEC EN 61386 IEC EN 61386 IEC EN 61386
Schiacciamento Prove effettuate con guaine:	*Compression strength* *Tested with conduit:*	Forza di Compressione *Compression force* / Deform. sotto carico *Deform. under load* / Deformaz. residua *Residual deformation*		Metodo interno / *Internal method*
∅ 12 profilo F	*∅ 12 profile F*	≥ 140 / 2,4 mm / 4%	N	[20% / 2 min.] (50x50 mm)
∅ 29 profilo F	*∅ 29 profile F*	≥ 180 / 5,8 mm / 2%		
∅ 48 profilo F	*∅ 48 profile F*	≥ 120 / 9,6 mm / 2%		
Flessione	*Fatigue strenght*	≥ 250.000 (23°C)	cicli / *cycles*	Metodo interno / *Internal method*
Resistenza alla trazione con un raccordo TEAFLEX JAW-FIT	*Pull-out strenght with TEAFLEX JAW-FIT fittings*			
Cod. articolo raccordo *Ref. connector number*	∅ guaina *conduit ∅* / Profilo *Profile*	Forza di trazione *Pulling force* / Allungamento residuo *Residual elongation*		
8BSM12P11	∅ 12 / F	≥ 210 / 2%	N	Metodo interno / *Internal method*
8BSM29P29	∅ 29 / F	≥ 530 / 2%		
8BSM48P48	∅ 48 / F	≥ 800 / 2%		
Prove eseguite a 23°C / 50% u.r. - *Testing conditions 23°C / 50% r.h.*				
Caratteritiche termiche	***Thermal characteristics***			
Temperatura d'esercizio	*Operating temperature*	-40 / 105	°Celsius	Metodo interno / *Internal method*
Medio periodo	*Medium time*	110 / 20.000 h	°Celsius	Metodo interno / *Internal method*
Breve periodo	*Short time*	150 / 168 h	°Celsius	Metodo interno / *Internal method*
Classificazione alla combustione	***Fire characteristic***			
Indice di ossigeno	*Oxygen index*	≥ 27	%	EN ISO 4589-1
Contenuto di alogeni	*Contents of halogens*	assente / *free*		DIN 53474
Resistenza alla fiamma	*Flame class*	V0		UL94
Autoestinguenza	*Self-extinguishing*	Si / *Yes*		IEC EN 61386
Prova con filo incandescente	*Glowing wire flammability index*	850	°Celsius	EN 60695-2-10
Resistenza agli agenti atmosferici	***Weathering resistance***			
Ciclo pioggia e raggi U.V.	*Weathering UV / rain cycle*	Buona / *Good*		
Invecchiamento raggi U.V.	*UV ageing*	Xenon - *Arc lamps* ≥ 2.000 h		ISO 4892-2
Proprietà chimiche	***Chemical properties***			
Resistenza ai combustibili, oli minerali, grassi, alcali, acidi deboli	*Resistance against mineral based oils and grease, alkalis, weak acids*	Eccellente / *Excellent*		
Proprietà ambientali	***Environmental properties***			
Normativa ROHS	*ROHS compliant*	Si / *Yes*		EU Directive 2002/95/EC
Riciclabile	*Recyclable*	Si / *Yes*		
Resistenza raggi U.V.	*UV resistant*	Si / *Yes*		

M...SM File E - 124066

RACCORDO DIRITTO FILETTO

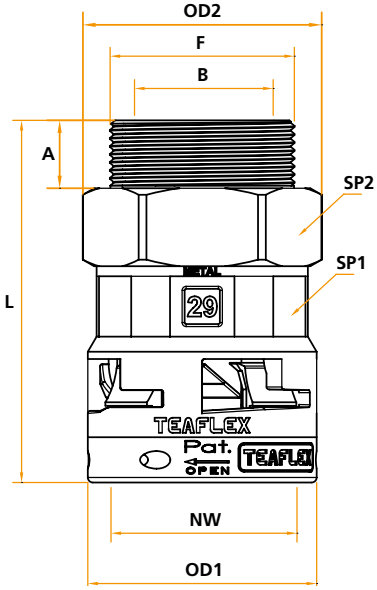

Applicazione
Application

I raccordi della serie SM con filetto in metallo girevole facilitano in modo strutturale il montaggio di cablaggi preassemblati.
Fornibili in molteplici diametri e tipi di filettature, grazie al particolare design offrono un ottimo compromesso fra ingombro massimo e passaggio utile dei cavi.
Si adattano perfettamente alle guaine corrugate risolvendo brillantemente anche gli impieghi più gravosi: trazione, urto, schiacciamento, torsione e vibrazione.
Le parti girevoli del raccordo riducono i movimenti torsionali delle guaine aumentando la durata nel tempo delle connessioni sottoposte a movimenti.
Inoltre il filetto metallico assicura una più alta resistenza alla trazione e la possibilità di essere saldamente ancorato con un comune frena filetti.
Soddisfano i requisiti standard nelle applicazioni tecniche ad elevate prestazioni nell'industria pesante e nel settore ferroviario.

Straight fittings type SM with revolving metal thread allows easier installation of harnesses. Several sizes and threads type are available. Due to the innovative design, a gently compromise between outfit dimension and usable cross section is given.

Perfectly adaptable to corrugated conduits, these fittings answer positively to the most heavy applications such as traction, impact, compression, torsion and vibration.
Possible swiveling movements reduce torsion of conduits - hence increasing the system endurance at dynamically moving applications.
Metal thread ensures best possible thread connection strength and can also be efficiently and durably secured with standard adhesives.
Recommended for increased requirements in heavy industry and railway applications.
Suit to standard requirements in industrial and electro technical installation applications.

Temperatura d'esercizio: -40°C +105°C
Per breve periodo: +150°C

Temperature Range: *-40°C +105°C*
Short term: *+150°C*

Raccordo diritto filetto maschio GIREVOLE in METALLO PG

Codice IP68	F Filetto PG	Codice Guaina NW	Diametro Metrico Guaina	A mm	B mm	L mm	OD1 mm	OD2 mm	SP1 mm	SP2 mm	Confezione standard
M8*SM10P09	9	10	12	11	11,2	53,4	20	22,4	17	20	50
M8*SM12P11	11	12	16	11	12	57,15	24	27	20	24	50
M8*SM12P13	13,5	12	16	12	12	58,15	24	27	20	24	50
M8*SM17P13	13,5	17	20	12	16,2	59,35	30	31	26	28	50
M8*SM17P16	16	17	20	12	16,2	59,35	30	31	26	28	50
M8*SM23P21	21	23	25	12	22,6	68,5	38	39,5	32	35	30
M8*SM29P29	29	29	32	13,5	32	72	45,5	47,5	40	42	20
M8*SM36P36	36	36	40	13,5	38,5	81	57	58	50	52	20
M8*SM48P48	48	48	50	14,5	47,7	92	68	72,5	64	64	10
Type IP68	***F PG Thread***	***Conduit Code NW***	***Fits to Metric Conduit***	***A mm***	***B mm***	***L mm***	***OD1 mm***	***OD2 mm***	***SP1 mm***	***SP2 mm***	***Packing unit***

Straight male fitting PG thread METAL REVOLVING

Esempio d'ordine / Order example: **M8GSM23P21**

M	Filetto rinforzato in metallo - *Reinforced metal thread*
8	Grado di protezione: IP68 statico / IP67 dinamico *IP Rating: IP68 static / IP67 dynamic*
G	Colore - *Colour*
SM	Codice serie - *Family type*
23	Diametro nominale guaina - *Nominal width*
P	Tipo di filettatura: PG - *Thread type: PG*
21	Dimensione filetto - *Thread dimension*

QR CODE: istruzioni di montaggio
QR CODE: assembly instructions

*** = Inserire "B" per identificare colore NERO o "G" per identificare colore GRIGIO**
**** = Add "B" to order BLACK colour or "G" to order GREY colour***

MASCHIO IN METALLO GIREVOLE - *STRAIGHT MALE FITTING WITH REVOLVING METAL THREAD*

Raccordo diritto filetto maschio GIREVOLE in METALLO ISO Metrico

Codice IP68	F Filetto ISO Metrico	Codice Guaina NW	Diametro Metrico guaina	A mm	B mm	L mm	OD1 mm	OD2 mm	SP1 mm	SP2 mm	Confezione standard
M8*SM10M16	M 16x1,5	10	12	11	11,2	53,4	20	22,4	17	20	50
M8*SM12M16	M 16x1,5	12	16	11	12	57,15	24	27	20	24	50
M8*SM12M20	M 20x1,5	12	16	12	12	58,15	24	27	20	24	50
M8*SM17M20	M 20x1,5	17	20	12	15,5	59,35	30	31	26	28	50
M8*SM17M25	M 25x1,5	17	20	12	16,2	59,35	30	31	26	28	50
M8*SM23M25	M 25x1,5	23	25	12	20	68,5	38	39,5	32	35	30
M8*SM23M32	M 32x1,5	23	25	12	22,6	68,5	38	39,5	32	35	30
M8*SM29M32	M 32x1,5	29	32	13,5	27	72	45,5	47,5	40	42	20
M8*SM36M40	M 40x1,5	36	40	13,5	35,5	81	57	58	50	52	20
M8*SM48M50	M 50x1,5	48	50	14,5	45	92	68	72,5	64	64	10
M8*SM48M63	M 63x1,5	48	50	14,5	47,7	92	68	72,5	64	64	10
Type IP68	***F ISO Metric Thread***	***Conduit Code NW***	***Fits to Metric Conduit***	***A mm***	***B mm***	***L mm***	***OD1 mm***	***OD2 mm***	***SP1 mm***	***SP2 mm***	***Packing unit***

Straight male fitting ISO Metric thread METAL REVOLVING

*** = Inserire "B" per identificare colore NERO o "G" per identificare colore GRIGIO**

**** = Add "B" to order BLACK colour or "G" to order GREY colour***

Esempio d'ordine / Order example: **M8GSM23M25**

M	Filetto rinforzato in metallo - *Reinforced metal thread*
8	Grado di protezione: IP68 statico / IP67 dinamico *IP Rating: IP68 static / IP67 dynamic*
G	Colore - *Colour*
SM	Codice serie - *Family type*
23	Diametro nominale guaina - *Nominal width*
M	Tipo di filettatura: ISO Metrico - *Thread type: ISO Metric*
25	Dimensione filetto - *Thread dimension*

M...SR

File E - 124066

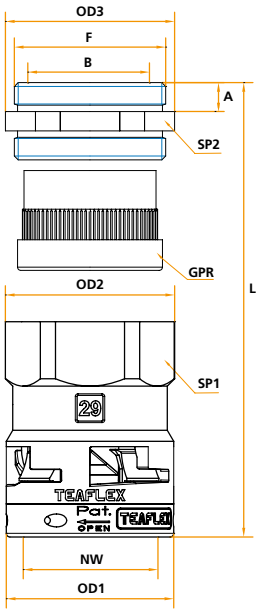

Applicazione *Application*

I raccordi SR con filetto metallico e la combinazione dei gommini pressacavo offrono un'eccezionale tenuta alla trazione, alla torsione e garantiscono una protezione da infiltrazioni di polveri e liquidi (IP68) sulle guaine corrugate e sul cavo stesso.
Il filetto metallico assicura una più alta resistenza alla trazione e la possibilità di essere saldamente ancorato con un comune frena filetti.
Raccomandato nelle applicazioni tecniche ad elevate prestazioni nell'industria pesante e nel settore ferroviario.

Temperatura d'esercizio: -40°C +105°C
Per breve periodo: +150°C

Straight relief fittings, type SR with metal threads including cable gland inserts. These fittings offer remarkable strain relief of pulling forces and also provide complementary liquid (IP68) and air seal-tightness at the cable and the conduit itself.
Metal thread ensures best possible thread connection strength and can also be efficiently and durably secured with standard adhesives.
Recommended for increased requirements in heavy industry and railway applications.

Temperature Range: *-40°C +105°C*
Short term: *+150°C*

Raccordo diritto a pressacavo in METALLO filetto PG

Codice IP68	F Filetto PG	Codice Guaina NW	Diametro metrico guaina	∅ cavo mm Min - Max	Colore gommino	Codice gommino	A mm	B mm	L mm	OD1 mm	OD2 mm	OD3 mm	SP1 mm	SP2 mm	Confezione standard
M8BSR07P0707	7	7	10	4 - 6,5	Giallo - *Yellow*	GPR00707	5	7	46,5	17	19	16,5	17	15	100
M8BSR10P0907	9	10	12	4 - 6,5	Giallo - *Yellow*	GPR00907	6	9,7	49,4	20	22	19	20	17	50
M8BSR10P0908				5 - 8	Grigio - *Grey*	GPR00908									
M8BSR10P0909				6,5 - 9,5	Nero - *Black*	GPR00909									
M8BSR12P1107	11	12	16	4 - 6,5	Giallo - *Yellow*	GPR01107	6	10,7	53,15	24	27	22	24	20	50
M8BSR12P1108				5 - 8	Grigio - *Grey*	GPR01108									
M8BSR12P1109				6,5 - 9,5	Nero - *Black*	GPR01109									
M8BSR12P1111				7 - 10,5	Verde - *Green*	GPR01111									
M8BSR17P1307	13,5	17	20	4 - 6,5	Giallo - *Yellow*	GPR01307	6,5	14,5	54,85	30	29	24	26	22	50
M8BSR17P1308				5 - 8	Grigio - *Grey*	GPR01308									
M8BSR17P1309				6,5 - 9,5	Nero - *Black*	GPR01309									
M8BSR17P1311				7 - 10,5	Verde - *Green*	GPR01311									
M8BSR17P1313				9 - 13	Rosso - *Red*	GPR01313									
M8BSR17P1607	16	17	20	4 - 6,5	Giallo - *Yellow*	GPR01607	6,5	16	54,85	30	30	26,5	27	24	50
M8BSR17P1608				5 - 8	Grigio - *Grey*	GPR01608									
M8BSR17P1609				6,5 - 9,5	Nero - *Black*	GPR01609									
M8BSR17P1611				7 - 10,5	Verde - *Green*	GPR01611									
M8BSR17P1613				9 - 13	Rosso - *Red*	GPR01613									
M8BSR17P1616				11,5 - 15,5	Bianco - *White*	GPR01616									
M8BSR23P2111	21	23	25	7 - 10,5	Verde - *Green*	GPR02111	7,5	21,2	69	38	38	32	34	30	30
M8BSR23P2113				9 - 13	Rosso - *Red*	GPR02113									
M8BSR23P2116				11,5 - 15,5	Bianco - *White*	GPR02116									
M8BSR23P2118				14 - 18	Blu - *Blue*	GPR02118									
M8BSR23P2120				17 - 20,5	Marrone - *Brown*	GPR02120									
M8BSR29P2916	29	29	32	11,5 - 15,5	Bianco - *White*	GPR02916	9,25	28,5	73,25	45,5	46	43	42	40	20
M8BSR29P2918				14 - 18	Blu - *Blue*	GPR02918									
M8BSR29P2920				17 - 20,5	Marrone - *Brown*	GPR02920									
M8BSR29P2925				20 - 25	Arancione - *Orange*	GPR02925									
M8BSR29P2928				24 - 28	Giallo chiaro - *Light yellow*	GPR02928									
M8BSR36P3632	36	36	40	27 - 32	Antracite - *Anthracite*	GPR03632	9	37,5	82	57	61	55	55	50	20
M8BSR36P3634				29 - 34	Azzurro - *Light blue*	GPR03634									
M8BSR36P3636				32 - 36	Rosa - *Pink*	GPR03636									
M8BSR48P4844	48	48	50	39 - 44	Bianco - *White*	GPR04844	10	47	93,5	68	76	70	70	64	10
Type IP68	***F PG Thread***	***Conduit Code NW***	***Fits to metric Conduit***	***Min - Max ∅ cable mm***	***Seal color***	***Seal Reference number***	***A mm***	***B mm***	***L mm***	***OD1 mm***	***OD2 mm***	***OD3 mm***	***SP1 mm***	***SP2 mm***	***Packing unit***

Straight fitting with strain relief PG METAL thread

A PRESSACAVO FILETTO IN METALLO - *STRAIGHT FITTING WITH STRAIN RELIEF METAL THREAD*

Raccordo diritto a pressacavo in METALLO filetto ISO Metrico

Codice IP68	F Filetto ISO Metrico	Codice Guaina NW	Diametro metrico guaina	∅ cavo mm Min - Max	Colore gommino	Codice gommino	A mm	B mm	L mm	OD1 mm	OD2 mm	OD3 mm	SP1 mm	SP2 mm	Confezione standard
M8BSR07M1207	M 12x1,5	7	10	4 - 6,5	Giallo - *Yellow*	GPA0007	5	7	46,5	17	19	16,5	17	15	50
M8BSR10M1607	M 16x1,5	10	12	4 - 6,5	Giallo - *Yellow*	GPR00907	8	10,6	50,9	20	22	21	20	19	50
M8BSR10M1608				5 - 8	Grigio - *Grey*	GPR00908									
M8BSR10M1609				6,5 - 9,5	Nero - *Black*	GPR00909									
M8BSR12M1611	M 16x1,5	12	16	7 - 10,5	Verde - *Green*	GPA0611	6	8,5	53,15	24	27	22	24	20	50
M8BSR12M2007	M 20x1,5	12	16	4 - 6,5	Giallo - *Yellow*	GPR01107	8	13	55,15	24	27	24	24	22	50
M8BSR12M2008				5 - 8	Grigio - *Grey*	GPR01108									
M8BSR12M2009				6,5 - 9,5	Nero - *Black*	GPR01109									
M8BSR12M2011				7 - 10,5	Verde - *Green*	GPR01111									
M8BSR17M2007	M 20x1,5	17	20	4 - 6,5	Giallo - *Yellow*	GPR01307	8	14,5	56,35	30	29	24	26	22	50
M8BSR17M2008				5 - 8	Grigio - *Grey*	GPR01308									
M8BSR17M2009				6,5 - 9,5	Nero - *Black*	GPR01309									
M8BSR17M2011				7 - 10,5	Verde - *Green*	GPR01311									
M8BSR17M2013				9 - 13	Rosso - *Red*	GPR01313									
M8BSR17M2507	M 25x1,5	17	20	4 - 6,5	Giallo - *Yellow*	GPR01607	9	16	57,35	30	30	30	27	28	50
M8BSR17M2508				5 - 8	Grigio - *Grey*	GPR01608									
M8BSR17M2509				6,5 - 9,5	Nero - *Black*	GPR01609									
M8BSR17M2511				7 - 10,5	Verde - *Green*	GPR01611									
M8BSR17M2513				9 - 13	Rosso - *Red*	GPR01613									
M8BSR17M2516				11,5 - 15,5	Bianco - *White*	GPR01616									
M8BSR23M2513	M 25x1,5	23	25	9 - 13	Rosso - *Red*	GPA0313	9	20,5	70,5	38	38	33	34	30	30
M8BSR23M2516				11,5 - 15,5	Bianco - *White*	GPA0316									
M8BSR23M2518				14 - 18	Blu - *Blue*	GPA0318									
M8BSR23M2520				17 - 20,5	Marrone - *Brown*	GPA0320									
M8BSR23M3211	M 32x1,5	23	25	7 - 10,5	Verde - *Green*	GPR02111	10	22	71,5	38	38	37,5	34	35	30
M8BSR23M3213				9 - 13	Rosso - *Red*	GPR02113									
M8BSR23M3216				11,5 - 15,5	Bianco - *White*	GPR02116									
M8BSR23M3218				14 - 18	Blu - *Blue*	GPR02118									
M8BSR23M3220				17 - 20,5	Marrone - *Brown*	GPR02120									
M8BSR29M3225	M 32x1,5	29	32	20 - 25	Arancione - *Orange*	GPA0725	10	26	74,5	45,5	46	43	42	40	20
M8BSR29M4016	M 40x1,5	29	32	11,5 - 15,5	Bianco - *White*	GPR02916	10	29	73,5	45,5	46	47	42	42	20
M8BSR29M4018				14 - 18	Blu - *Blue*	GPR02918									
M8BSR29M4020				17 - 20,5	Marrone - *Brown*	GPR02920									
M8BSR29M4025				20 - 25	Arancione - *Orange*	GPR02925									
M8BSR29M4028				24 - 28	Giallo chiaro - *Light yellow*	GPR02928									
M8BSR36M4032	M 40x1,5	36	40	27 - 32	Antracite - *Anthracite*	GPA0532	8,5	34	81,5	57	61	55	55	50	20
M8BSR36M4034				29 - 34	Azzurro - *Light blue*	GPA0534									
M8BSR36M5032	M 50x1,5	36	40	27 - 32	Antracite - *Anthracite*	GPR03632	12	37,5	85	57	61	57	55	52	20
M8BSR36M5034				29 - 34	Azzurro - *Light blue*	GPR03634									
M8BSR36M5036				32 - 36	Rosa - *Pink*	GPR03636									
M8BSR48M6344	M 63x1,5	48	50	39 - 44	Bianco - *White*	GPR04844	10	47	93,5	68	76	70	70	64	10
Type IP68	***F ISO Metric Thread***	***Conduit Code NW***	***Fits to metric Conduit***	***Min - Max ∅ cable mm***	***Seal color***	***Seal Reference number***	***A mm***	***B mm***	***L mm***	***OD1 mm***	***OD2 mm***	***OD3 mm***	***SP1 mm***	***SP2 mm***	***Packing unit***

Straight fitting with strain relief ISO Metric METAL thread

Esempio d'ordine / Order example: **M8BSR17M2011**

M	Filetto rinforzato in metallo - *Reinforced metal thread*
8	Grado di protezione: IP68 statico / IP67 dinamico *IP Rating: IP68 static / IP67 dynamic*
B	Colore - *Colour*
SR	Codice serie - *Family type*
17	Diametro nominale guaina - *Nominal width*
M	Tipo di filettatura: ISO Metrico - *Thread type: ISO Metric*
20	Dimensione filetto - *Thread dimension*
11	Diametro del cavo - *Cable diameter*

QR CODE: istruzioni di montaggio
QR CODE: assembly instructions

M...BN File E - 124066

Raccordo a 90° senza spigoli interni con filetto in metallo girevole
90° Curved elbow fitting with revolving metal thread

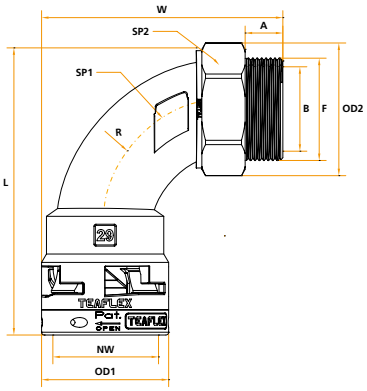

Applicazione
Application

Le curve a 90° con filetto in metallo girevole facilitano in modo strutturale il montaggio di cablaggi preassemblati.
La particolare costruzione senza spigoli interni permette un facile inserimento dei cavi annullando la possibilità che gli stessi vengano danneggiati.
Le parti girevoli del raccordo riducono i movimenti torsionali delle guaine aumentando la durata nel tempo delle connessioni sottoposte a movimenti.
Inoltre il filetto metallico assicura una più alta resistenza alla trazione e la possibilità di essere saldamente ancorato con un comune frena filetti.
Soddisfano i requisiti standard nelle applicazioni tecniche ad elevate prestazioni nell'industria pesante e nel settore ferroviario.

Temperatura d'esercizio: -40°C +105°C
Per breve periodo: +150°C

90° curved elbow fittings, type BN with revolving metal thread, allow easier installation of harnesses.
Curved elbow shape allows easy pull-in of wires and cables during assembling. No sharp edges inside that may damage the insulation of the conductors.
Possible swiveling movements reduce torsion of conduits - hence increasing the system endurance at dynamically moving applications.
Metal thread ensures best possible thread connection strength and can also be efficiently and durably secured with standard adhesives.
Recommended for increased requirements in heavy industry and railway applications.

***Temperature Range:** -40°C +105°C*
***Short term:** +150°C*

Raccordo 90° senza spigoli filetto maschio GIREVOLE in METALLO

Codice IP68 PG	F Filetto PG	B mm	Codice IP68 ISO	F Filetto ISO Metrico	B mm	Codice Guaina NW	Diametro metrico guaina	A mm	L mm	R mm	W mm	OD1 mm	OD2 mm	SP1 mm	SP2 mm	Confezione standard
M8*BN10P09	9	10	**M8*BN10M16**	M16x1,5	10	10	12	11	60,5	31,2	57,2	20	22,4	13	20	50
M8*BN12P11	11	12	**M8*BN12M16**	M16x1,5	12	12	16	11	65	31,7	59,7	24	27	15	24	50
			M8*BN12M20	M20x1,5	12	12	16	12	65	31,7	60,7	24	27	15	24	50
M8*BN17P13	13,5	16,2	**M8*BN17M20**	M20x1,5	15,5	17	20	12	76	36,6	69,2	30	31	20	28	50
M8*BN17P16	16	16,4	**M8*BN17M25**	M25x1,5	16,4	17	20	12	76	36,6	69,2	30	31	20	28	50
M8*BN23P21	21	21,75	**M8*BN23M25**	M25x1,5	21,75	23	25	12	90	41,5	75,2	38	39,5	26	35	30
			M8*BN23M32	M32x1,5	21,75	23	25	12	90	41,5	75,2	38	39,5	26	35	30
M8*BN29P29	29	29,1	**M8*BN29M32**	M32x1,5	29,1	29	32	13,5	101,8	47,5	86,4	45,5	47,5	32	42	20
M8*BN36P36	36	36	**M8*BN36M40**	M40x1,5	36	36	40	13,5	123,5	59,4	102	57	58	40	52	20
			M8*BN48M50	M50x1,5	45	48	50	14,5	142,4	63,3	115,2	68	72,5	55	64	10
M8*BN48P48	48	47,8	**M8*BN48M63**	M63x1,5	47,8	48	50	14,5	142,5	63,3	115,2	68	72,5	55	64	10
PG Type IP68	***F PG Thread***	***B mm***	***ISO Type IP68***	***F ISO Metric Thread***	***B mm***	***Conduit Code NW***	***Fits to metric Conduit***	***A mm***	***L mm***	***R mm***	***W mm***	***OD1 mm***	***OD2 mm***	***SP1 mm***	***SP2 mm***	***Packing unit***

90° Curved elbow fitting METAL REVOLVING thread

Esempio d'ordine / Order example: **M8GBN23P21**

M	Filetto rinforzato in metallo - *Reinforced metal thread*
8	Grado di protezione: IP68 statico / IP67 dinamico *IP Rating: IP68 static / IP67 dynamic*
G	Colore - *Colour*
BN	Codice serie - *Family type*
23	Diametro nominale guaina - *Nominal width*
P	Tipo di filettatura: PG - *Thread type: PG*
21	Dimensione filetto - *Thread dimension*

*** = Inserire "B" per identificare colore NERO o "G" per identificare colore GRIGIO**

**** = Add "B" to order BLACK colour or "G" to order GREY colour***

QR CODE: istruzioni di montaggio
QR CODE: assembly instructions

M...BF File E - 124066

Raccordo a 45° senza spigoli interni con filetto in metallo girevole
45° Curved elbow fitting with revolving metal thread

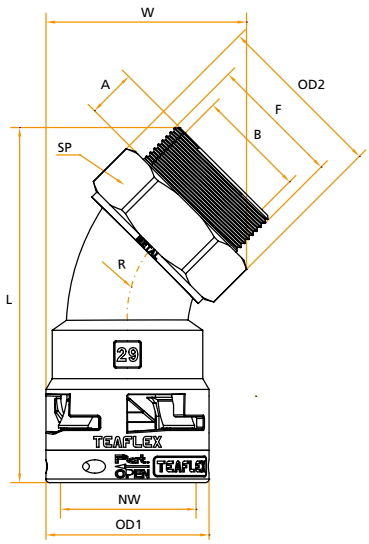

Applicazione
Application

Le curve a 45° con filetto in metallo girevole facilitano in modo strutturale il montaggio di cablaggi preassemblati.
La particolare costruzione senza spigoli interni permette un facile inserimento dei cavi annullando la possibilità che gli stessi vengano danneggiati.
Le parti girevoli del raccordo riducono i movimenti torsionali delle guaine aumentando la durata nel tempo delle connessioni sottoposte a movimenti.
Inoltre il filetto metallico assicura una più alta resistenza alla trazione e la possibilità di essere saldamente ancorato con un comune frena filetti.
Soddisfano i requisiti standard nelle applicazioni tecniche ad elevate prestazioni nell'industria pesante e nel settore ferroviario.

45° curved elbow fittings, type BF with revolving metal thread, allow easier installation of harnesses.
Curved elbow shape allows easy pull-in of wires and cables during assembling. No sharp edges inside that may damage the insulation of the conductors.
Possible swiveling movements reduce torsion of conduits - hence increasing the system endurance at dynamically moving applications.
Metal thread ensures best possible thread connection strength and can also be efficiently and durably secured with standard adhesives.
Recommended for increased requirements in heavy industry and railway applications.

Temperatura d'esercizio: -40°C +105°C
Per breve periodo: +150°C

Temperature Range: *-40°C +105°C*
Short term: *+150°C*

Raccordo 45° senza spigoli filetto maschio GIREVOLE in METALLO

Codice IP68 PG	F Filetto PG	B mm	Codice IP68 ISO	F Filetto ISO Metrico	B mm	Codice Guaina NW	Diametro metrico guaina	A mm	L mm	R mm	W mm	OD1 mm	OD2 mm	SP mm	Confezione standard
M8*BF10P09	9	10	**M8*BF10M16**	M16x1,5	10	10	12	11	63	31,2	31	20	22,4	20	50
M8*BF12P11	11	12	**M8*BF12M16**	M16x1,5	12	12	16	11	68	31,6	35	24	27	24	50
			M8*BF12M20	M20x1,5	12	12	16	12	68	31,6	35	24	27	24	50
M8*BF17P13	13,5	16,2	**M8*BF17M20**	M20x1,5	15,5	17	20	12	75	37,6	40,6	30	31	28	50
M8*BF17P16	16	16,4	**M8°BF17M25**	M25x1,5	16,4	17	20	12	75	37,6	40,6	30	31	28	50
M8*BF23P21	21	21,75	**M8*BF23M25**	M25x1,5	21,75	23	25	12	89	41,5	47,6	38	39,5	35	30
			M8*BF23M32	M32x1,5	21,75	23	25	12	89	41,5	47,6	38	39,5	35	30
M8*BF29P29	29	29,1	**M8*BF29M32**	M32x1,5	29,1	29	32	13,5	99	47,5	56	45,5	47,5	42	20
M8*BF36P36	36	36	**M8*BF36M40**	M40x1,5	36	36	40	13,5	114	59,4	68	57	58	52	20
			M8*BF48M50	M50x1,5	45	48	50	14,5	131	63,3	82,8	68	72,5	64	10
M8*BF48P48	48	47,8	**M8*BF48M63**	M63x1,5	47,8	48	50	14,5	136	63,3	82,8	68	72,5	64	10
PG Type IP68	***F PG Thread***	***B mm***	***ISO Type IP68***	***F ISO Metric Thread***	***B mm***	***Conduit Code NW***	***Fits to metric Conduit***	***A mm***	***L mm***	***R mm***	***W mm***	***OD1 mm***	***OD2 mm***	***SP mm***	***Packing unit***

45° Curved elbow fitting METAL REVOLVING thread

Esempio d'ordine / Order example: **M8GBF23P21**

M	Filetto rinforzato in metallo - *Reinforced metal thread*
8	Grado di protezione: IP68 statico / IP67 dinamico *IP Rating: IP68 static / IP67 dynamic*
G	Colore - *Colour*
BF	Codice serie - *Family type*
23	Diametro nominale guaina - *Nominal width*
P	Tipo di filettatura: PG - *Thread type: PG*
21	Dimensione filetto - *Thread dimension*

*** = Inserire "B" per identificare colore NERO o "G" per identificare colore GRIGIO**

**** = Add "B" to order BLACK colour or "G" to order GREY colour***

QR CODE: istruzioni di montaggio
QR CODE: assembly instructions

M...SF

File E - 124066

Raccordo filetto femmina in METALLO
Straight METAL female fitting

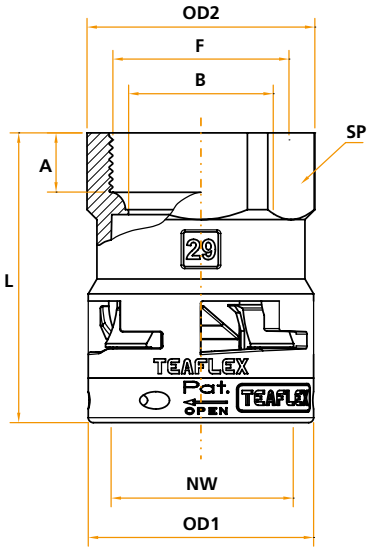

Applicazione
Application

Raccordi femmina tipo SF con filetto PG ed ISO Metrico in metallo.
Il filetto metallico assicura una più alta resistenza alla trazione e la possibilità di essere saldamente ancorato con un comune frena filetti. Soddisfano i requisiti standard nelle installazioni elettriche industriali e nelle applicazioni tecniche ad elevate prestazioni nell'industria pesante e nel settore ferroviario.

Temperatura d'esercizio: -40°C +105°C
Per breve periodo: +150°C

Female adapter, type SF with PG and ISO Metric metal thread.

Metal thread ensures best possible thread connection strength and can also be efficiently and durably secured with standard adhesives. Suit to standard requirements in industrial and electro technical installation applications as well as for increased requirements in heavy industry and railway applications.

Temperature Range: *-40°C +105°C*
Short term: *+150°C*

Raccordo filetto femmina in METALLO PG ed ISO Metrico

Codice PG IP68	F Filetto PG	A mm	B mm	OD2 mm	SP mm	Codice ISO Metrico IP68	F Filetto ISO	A mm	B mm	OD2 mm	SP mm	Codice Guaina NW	Diametro metrico guaina	L mm	OD1 mm	Confezione standard
M8BSF07P07	7	8	7,1	19	17	**M8BSF07M12**	M12x1,5	9	9	19	17	7	10	36,5	17	100
M8BSF10P09	9	8	10,1	22	20	**M8BSF10M16**	M16x1,5	10	10,1	22	20	10	12	38,4	20	50
M8BSF12P11	11	8,5	11,5	27	24	**M8BSF12M16**	M16x1,5	10	12,1	27	24	12	16	42,15	24	50
M8BSF17P13	13,5	8,5	13,5	29	26	**M8BSF17M20**	M20x1,5	10	16,2	29	26	17	20	43,35	30	50
M8BSF17P16	16	9	16,2	30	27											
M8BSF23P21	21	10	21,0	38	34	**M8BSF23M25**	M25x1,5	13,5	22,6	38	34	23	25	56	38	30
M8BSF29P29	29	12	29,0	46	42	**M8BSF29M32**	M32x1,5	15	29,2	46	42	29	32	58,5	45,5	20
M8BSF36P36	36	12,5	37,8	61	55	**M8BSF36M40**	M40x1,5	15	37,2	54	50	36	40	67	57	20
						M8BSF48M50	M50x1,5	15	48,5	61	58	48	50	73,5	68	10
M8BSF48P48	48	15	47	76	70	**M8BSF48M63**	M63x1,5	16	49,2	76	70			76,5		
Type PG IP68	***F PG Thread***	***A mm***	***B mm***	***OD2 mm***	***SP mm***	***Type ISO Metric IP68***	***F ISO Thread***	***A mm***	***B mm***	***OD2 mm***	***SP mm***	***Conduit Code NW***	***Fits to metric Conduit***	***L mm***	***OD1 mm***	***Packing unit***

Straight METAL female fitting PG and ISO METRIC thread

Esempio d'ordine / Order example: **M8BSF23P21**

M	Filetto rinforzato in metallo - *Reinforced metal thread*
8	Grado di protezione: IP68 statico / IP67 dinamico *IP Rating: IP68 static / IP67 dynamic*
B	Colore - *Colour*
SF	Codice serie - *Family type*
23	Diametro nominale guaina - *Nominal width*
P	Tipo di filettatura: PG - *Thread type: PG*
21	Dimensione filetto - *Thread dimension*

QR CODE: istruzioni di montaggio
QR CODE: assembly instructions

PC File E - 124066

Giunto a innesto rapido in METALLO per tubi STD e guaine corrugate
Connection splice with METAL fitting between STD pipes and corrugated conduits

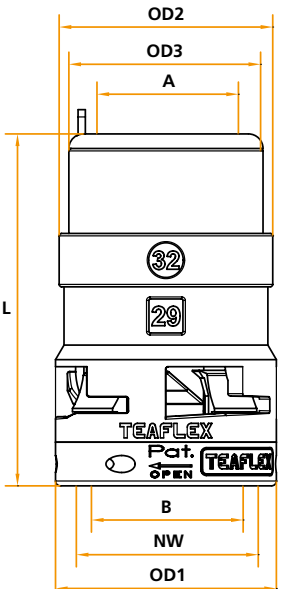

Applicazione
Application

I giunti a innesto rapido in metallo PC, permettono il collegamento tra i tubi rigidi metallici della serie STD e le guaine corrugate riducendo i tempi di installazione con risultato economico e sicuro.
L'ancoraggio ai tubi STD è garantito dal sistema AR già impiegato con successo nel corso degli anni da Teaflex.
Soddisfano i requisiti standard nelle installazioni elettriche industriali e nelle applicazioni tecniche ad elevate prestazioni nell'industria pesante e nel settore ferroviario.

Temperatura d'esercizio: -40°C +105°C
Per breve periodo: +150°C

Splice connectors with metal fittings type PC provide practical, economic and secure connections with STD zinc plated pipes, reducing time of installation.
The connection to STD pipes is long time successfully guaranteed by the AR system applied by Teaflex.
Suit to standard requirements in industrial and electro technical installation applications as well as for increased requirements in heavy industry and railway applications.

Temperature Range: *-40°C +105°C*
Short term: *+150°C*

Giunto a innesto rapido in METALLO per tubi STD e guaine corrugate

Codice IP68	Codice Guaina NW	Diametro metrico guaina	A Tubo STD mm	B mm	L mm	OD1 mm	OD2 mm	OD3 mm	Confezione standard
8*PC1216	12	16	16	14	60,65	24	27	24	50
8*PC1720	17	20	20	18	61,85	30	31	28	50
8*PC2325	23	25	25	22,5	72	38	36	33	30
8*PC2932	29	32	32	29,5	72,5	45,5	44	40	20
8*PC3640	36	40	40	37,5	86	57	55	50	20
8*PC4850	48	50	50	47,5	92,5	68	65	60	10
Type IP68	***Conduit Code NW***	***Fits to metric Conduit***	***A Fits to STD Pipe mm***	***B mm***	***L mm***	***OD1 mm***	***OD2 mm***	***OD2 mm***	***Packing unit***

Connection splice with METAL fitting between STD pipes and corrugated conduits

*** = Inserire "B" per identificare colore NERO o "G" per identificare colore GRIGIO**

**** = Add "B" to order BLACK colour or "G" to order GREY colour***

QR CODE: istruzioni di montaggio
QR CODE: assembly instructions

Esempio d'ordine / Order example: **8BPC2932**

8	Grado di protezione: IP68 statico / IP67 dinamico *IP Rating: IP68 static / IP67 dynamic*
B	Colore - *Colour*
PC	Codice serie - *Family type*
29	Diametro nominale guaina - *Nominal width*
32	Diametro tubo STD - *STD pipe nominal width*

T

Raccordi di distribuzione a T
T distribution fitting

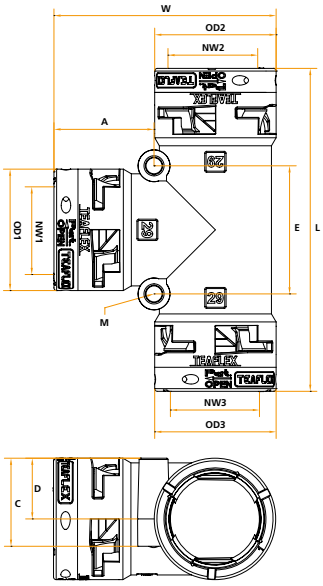

Applicazione
Application

I raccordi a distribuzione della serie T sono stati progettati con lo specifico intento di dividere fasci di cavi in linee di derivazioni multiple.
La forma a T permette l'inserimento e l'uscita dei cavi da qualsiasi ingresso del raccordo consentendo collegamenti in linea e a 90°.
Soddisfano i requisiti standard nelle installazioni elettriche industriali e nelle applicazioni tecniche ad elevate prestazioni nell'industria pesante e nel settore ferroviario.

Temperatura d'esercizio: -40°C +105°C
Per breve periodo: +150°C

Distribution Fitting type T is conceived to divide conductor bundles into multiple conduit lines.

T shape allows inserting and exiting connection cables to any direction.

Suit to standard requirements in industrial and electro technical installation applications as well as for increased requirements in heavy industry and railway applications.

***Temperature Range:** -40°C +105°C*
***Short term:** +150°C*

Raccordi di distribuzione a T

Codice IP66	Codice IP68	Codice Guaina NW1-NW2-NW3	Diametro metrico guaina	A mm	W mm	L mm	M mm	C mm	D mm	E mm	OD1-OD2-OD3 mm	Confezione standard
6*T101010	**8*T101010**	10 - 10 - 10	12 - 12 - 12	24,5	44,9	69,8	4	10	16	21	20 - 20 - 20	20
6*T121212	**8*T121212**	12 - 12 - 12	16 - 16 - 16	27	51,65	79,3	4	12	18	26	24 - 24 - 24	20
6*T171717	**8*T171717**	17 - 17 - 17	20 - 20 - 20	28	28,35	86,7	5	15	22	32	30 - 30 - 30	20
6*T232323	**8*T232323**	23 - 23 - 23	25 - 25 - 25	36	75	112	6	19	26	40	38 - 38 - 38	20
6*T292929	**8*T292929**	29 - 29 - 29	32 - 32 - 32	37,5	83,25	121	6	22,75	33	48	45,5 - 45,5 - 45,5	10
6*T363636	**8*T363636**	36 - 36 - 36	40 - 40 - 40	44,5	100,75	144,5	6	28,5	38	58	57 - 57 - 57	5
6*T484848	**8*T484848**	48 - 48 - 48	50 - 50 - 50	52	118,75	169,5	6	34	47	70	68 - 68 - 68	5
Type IP66	***Type IP68***	***Conduit Code NW1-NW2-NW3***	***Fits to metric Conduit***	***A mm***	***W mm***	***L mm***	***M mm***	***C mm***	***D mm***	***E mm***	***OD1-OD2-OD3 mm***	***Packing unit***

* = Inserire "B" per identificare colore NERO o "G" per identificare colore GRIGIO

** = Add "B" to order BLACK colour or "G" to order GREY colour*

T distribution fitting

QR CODE: istruzioni di montaggio
QR CODE: assembly instructions

Esempio d'ordine / Order example: **6GT171717**

6	Grado di protezione: IP66 statico / IP54 dinamico *IP Rating: IP66 static / IP54 dynamic*
G	Colore - *Color*
T	Codice serie - *Family type*
17	Diametro nominale guaina - *Nominal width*
17	Diametro nominale guaina - *Nominal width*
17	Diametro nominale guaina - *Nominal width*

Y

File E - 124066

Raccordi di distribuzione a Y
Y distribution fitting

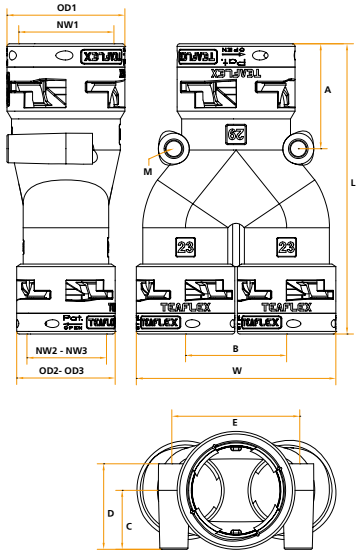

Applicazione
Application

I raccordi a distribuzione della serie Y sono stati progettati con lo specifico intento di dividere fasci di cavi in linee di derivazioni multiple. Costruiti con una via d'ingresso di grosso diametro e due uscite di riduzione. Grazie al parallelismo in uscita in linea con il diametro d'ingresso, i cavi possono essere inseriti agevolmente nel raccordo senza provocare danneggiamenti.
Soddisfano i requisiti standard nelle installazioni elettriche industriali e nelle applicazioni tecniche ad elevate prestazioni nell'industria pesante e nel settore ferroviario.

Temperatura d'esercizio: -40°C +105°C
Per breve periodo: +150°C

Distribution Fitting type Y is conceived to divide conductor bundles into multiple conduit lines.
Available with one large conduit entry and two smaller conduit exits.
Due to the parallel outlets in line with the inlet direction, wires and cables can be easily pulled through the fitting.
Suit to standard requirements in industrial and electro technical installation applications as well as for increased requirements in heavy industry and railway applications.

Temperature Range: *-40°C +105°C*
Short term: *+150°C*

Raccordi di distribuzione a Y - *Y distribution fitting*

Codice IP66	Codice IP68	Codice Guaina NW1-NW2-NW3	Diametro metrico guaina	A mm	B mm	W mm	L mm	M mm	C mm	D mm	E mm	OD1-OD2-OD3 mm	Confezione standard
6*Y100707	8*Y100707	10 - 07 - 07	12 - 10 - 10	26	18	35	69,4	4	10	16	21	20 - 17 - 17	20
6*Y121010	8*Y121010	12 - 10 - 10	16 - 12 - 12	29	21	41	74	4	12	18	26	24 - 20 - 20	20
6*Y171212	8*Y171212	17 - 12 - 12	20 - 16 - 16	32	25	49	82,5	5	15	22	32	30 - 24 - 24	20
6*Y231717	8*Y231717	23 - 17 - 17	25 - 20 - 20	40	31	61	96	6	19	26	40	38 - 30 - 30	20
6*Y292323	8*Y292323	29 - 23 - 23	32 - 25 - 25	40,5	39	77	112	6	22,75	33	48	45,5 - 38 - 38	10
6*Y362929	8*Y362929	36 - 29 - 29	40 - 32 - 32	50	46,5	92	130	6	28,5	38	58	57 - 45,5 - 45,5	5
6*Y483636	8*Y483636	48 - 36 - 36	50 - 40 - 40	55	58	115	148,5	6	34	47	70	68 - 57 - 57	5
Type IP66	*Type IP68*	*Conduit Code NW1-NW2-NW3*	*Fits to metric Conduit*	*A mm*	*B mm*	*W mm*	*L mm*	*M mm*	*C mm*	*D mm*	*E mm*	*OD1-OD2-OD3 mm*	*Packing unit*

*** = Inserire "B" per identificare colore NERO o "G" per identificare colore GRIGIO**

**** = Add "B" to order BLACK colour or "G" to order GREY colour***

Raccordi di distribuzione a Y - *Y distribution fitting*

QR CODE: istruzioni di montaggio
QR CODE: assembly instructions

Esempio d'ordine / Order example: **8GY10070707**

8	Grado di protezione: IP68 statico / IP67 dinamico *IP Rating: IP68 static / IP67 dynamic*
G	Colore - *Color*
Y	Codice serie - *Family type*
10	Diametro nominale guaina di ingresso - *Entry nominal width*
07	Diametro nominale guaina di uscita - *Exit nominal width*
07	Diametro nominale guaina di uscita - *Exit nominal width*

SF

File E - 124066

Raccordo filetto femmina Metrico Fine, Trasparente per Sensori
Transparent straight female fitting Fine Metric for electronic Sensors

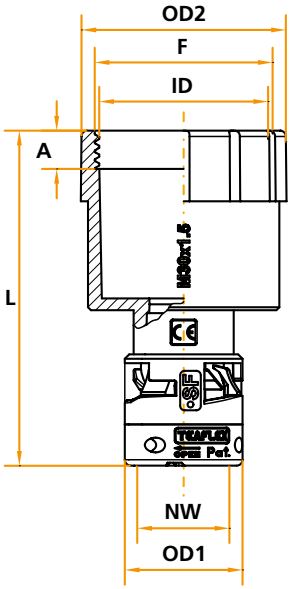

Applicazione
Application

Raccordi femmina trasparenti tipo SF con filetto metrico fine per sensori.
La particolarità di questo raccordo è data dalla totale trasparenza del corpo che rende visibile in qualsiasi momento l'operatività del Led del sensore senza dover smontare il raccordo.
Utilizzati principalmente nella costruzione di macchinari.

Temperatura d'esercizio: -40°C +105°C
Per breve periodo: +150°C

Female adapter, type SF with fine metric thread for electronic sensors.
Due to the transparency of the fitting body the operating Led is visible at any time without fitting dismantling.
Mainly use in conjunction with machines building.

Temperature Range: *-40°C +105°C*
Short term: *+150°C*

Raccordo filetto femmina Metrico Fine, Trasparente per Sensori

Codice IP66	F Filetto Metrico Fine	Codice Guaina NW	Diametro metrico guaina	ID ∅ int. Filetto mm	A mm	L mm	OD1 mm	OD2 mm	Confezione standard
6CSF07F08	M08x1	7	10	7	8	34	17	14	100
6CSF07F12	M12x1	7	10	11	6,5	52	17	17	100
6CSF07F18	M18x1	7	10	17	6,5	59	17	23	100
6CSF07F30	M30X1,5	7	10	28,5	6,5	55,5	17	35	100
6CSF10F12	M12x1	10	12	11	6,5	53,4	20	17	50
6CSF10F18	M18x1	10	12	17	6,5	60,4	20	23	50
6CSF10F30	M30X1,5	10	12	28,5	6,5	56,9	20	35	50
Type IP66	***F Fine Metric Thread***	***Conduit Code NW***	***Fits to metric Conduit***	***ID inside ∅ Thread mm***	***A mm***	***L mm***	***OD1 mm***	***OD2 mm***	***Packing unit***

Transparent straight female fitting Fine Metric for electronic Sensors

QR CODE: istruzioni di montaggio
QR CODE: assembly instructions

Esempio d'ordine / Order example: **6CSF10F18**

6	Grado di protezione: IP66 statico / IP54 dinamico *IP Rating: IP66 static / IP54 dynamic*
C	Colore - *Colour*
SF	Codice serie - *Family type*
10	Diametro nominale guaina - *Nominal width*
F	Tipo di filettatura: Metrico Fine - *Thread type: Fine Metric*
18	Dimensione filetto - *Thread dimension*

SFA File E - 124066

Raccordo filetto femmina UNEF per connettori AMP CPC
Female fitting UNEF thread adapter for AMP CPC series

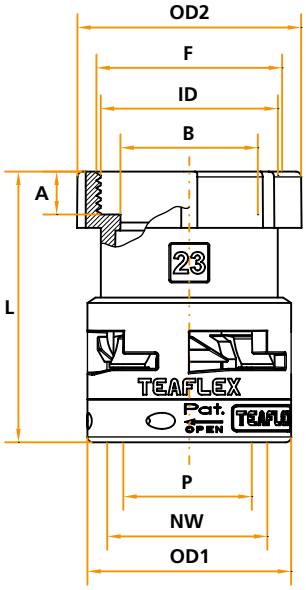

Applicazione
Application

Raccordi femmina tipo SF con filetto UNEF in plastica opportunamente realizzate per permettere la connessione con i connettori della serie Amphenol.
Soddisfano i requisiti standard nelle installazioni elettriche industriali e nelle applicazioni tecniche ad elevate prestazioni nell'industria pesante e nel settore ferroviario.

Female adapter, type SF with UNEF plastic thread designed for adaptation to Amphenol electrical connectors.
Suit to standard requirements in industrial and electro technical installation applications as well as for increased requirements in heavy industry and railway applications.

Temperatura d'esercizio: -40°C +105°C
Per breve periodo: +150°C

Temperature Range: *-40°C +105°C*
Short term: *+150°C*

Raccordo filetto femmina UNEF per connettori AMP CPC

Codice IP66	F Filetto UNEF ∅ nom. - fil. x pollice		Connettore AMP	Codice Guaina NW	Diametro metrico guaina	ID ∅ int. Filetto mm	∅ est. Fil. Maschio del connettore mm	A mm	B mm	L mm	OD1 mm	OD2 mm	P Passaggio Guaina mm	Confezione standard
6BSFA07U07	5/8"	24 f	11	7	10	14,8	15,8	8	9	35,5	17	21	6,2	100
6BSFA10U07	5/8"	24 f	11	10	12	14,8	15,8	8	10,5	36,4	20	21	9,6	50
6BSFA10U09	3/4"	20 f	13	10	12	17,7	19,0	8	11	36,4	20	26	9,6	50
6BSFA12U07	5/8"	24 f	11	12	16	14,8	15,8	8	12	40,15	24	21	12,2	50
6BSFA12U09	3/4"	20 f	13	12	16	17,7	19,0	8	14,7	41,15	24	26	12,2	50
6BSFA12U12	15/16"	20 f	17	12	16	22,4	23,8	8	12	41,15	24	30	12,2	50
6BSFA17U09	3/4"	20 f	13	17	20	17,7	19,0	8	16	39,85	30	26	16,2	50
6BSFA17U12	15/16"	20 f	17	17	20	22,4	23,8	8	16	40,85	30	30	16,2	50
6BSFA17U19	1"3/8	18 f	23	17	20	33,4	34,9	8	16	42,35	30	42	16,2	50
6BSFA17U23	1"5/8	18 f	speciale/*special*	17	20	39,8	41,2	8	16	59,85	30	48	16,2	50
6BSFA23U19	1"3/8	18 f	23	23	25	33,4	34,9	8	22	50,5	38	42	22,6	30
Type IP66	***∅ NW - pitch x inch F UNEF Thread***		***AMP Connector***	***Conduit Code NW***	***Fits to metric Conduit***	***ID inside ∅ Thread mm***	***Connector male Out. ∅ mm***	***A mm***	***B mm***	***L mm***	***OD1 mm***	***OD2 mm***	***P Useful Passage mm***	***Packing unit***

Female fitting UNEF thread adapter for AMP CPC series

Esempio d'ordine / Order example: **6BSFA12U12**

6	Grado di protezione: IP66 statico / IP54 dinamico
	IP Rating: IP66 static / IP54 dynamic
B	Colore - *Colour*
SFA	Codice serie - *Family type*
12	Diametro nominale guaina - *Nominal width*
U	Tipo di filettatura: UNEF - *Thread type: UNEF*
12	Dimensione filetto - *Thread dimension*

QR CODE: istruzioni di montaggio
QR CODE: assembly instructions

SFMIL

Raccordo filetto femmina UNEF per connettori MIL-DTL-5015
Female fitting UNEF thread adapter for MIL-DTL-5015 series

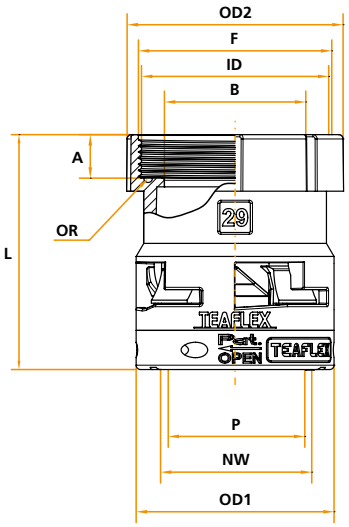

Raccordi femmina tipo SF con filetto UNEF in plastica opportunamente realizzate per permettere la connessione con i connettori della serie MIL-DTL-5015.
Soddisfano i requisiti standard nelle installazioni elettriche industriali e nelle applicazioni tecniche ad elevate prestazioni nell'industria pesante e nel settore ferroviario.
Raccordi completi di O-ring di tenuta sul filetto.

Temperatura d'esercizio: -40°C +105°C
Per breve periodo: +150°C

Female adapter, type SF with UNEF plastic thread designed for adaptation to MIL-DTL-5015 electrical connectors.

Suit to standard requirements in industrial and electro technical installation applications as well as for increased requirements in heavy industry and railway applications.
Fittings are supplied with O-ring.

Temperature Range: *-40°C +105°C*
Short term: *+150°C*

Applicazione
Application

Raccordo filetto femmina UNEF per connettori MIL-DTL-5015

Codice IP68	F Filetto UNEF ∅ nom. - fil. x pollice		Connettore MIL-DTL-5015	Codice Guaina NW	Diametro metrico guaina	ID ∅ int. Filetto mm	∅ est. Fil. Maschio del connettore mm	A mm	B mm	L mm	OD1 mm	OD2 mm	P Passaggio Guaina mm	Confezione standard
8BSFMIL12U07	5/8"	24 UNEF	10	12	16	14,8	15,87	8	9,6	40,65	24	21	12,2	50
8BSFMIL12U11	7/8"	20 UNEF	16	12	16	20,9	22,22	9	14,7	41,65	24	27	12,2	50
8BSFMIL17U09	3/4"	20 UNEF	14	17	20	17,8	19,05	9	12,5	42,85	30	26	16,2	50
8BSFMIL17U11	7/8"	20 UNEF	16	17	20	20,9	22,22	9	15,5	42,85	30	27	16,2	50
8BSFMIL17U13	1"	20 UNEF	18	17	20	24,1	25,40	9	17,5	42,85	30	30	16,2	50
8BSFMIL17U16	1"3/16	18 UNEF	20/22	17	20	28,8	30,16	9	20	42,85	30	35	16,2	50
8BSFMIL23U16	1"3/16	18 UNEF	20/22	23	25	28,8	30,16	9	23	52	38	36	22,6	30
8BSFMIL23U20	1"7/16	18 UNEF	24/28	23	25	35,1	36,51	10	26	53	38	42	22,6	30
8BSFMIL23U25	1"3/4	18 UNS	32	23	25	43,1	44,45	10	26	53	38	50	22,6	30
8BSFMIL29U20	1"7/16	18 UNEF	24/28	29	32	35,1	36,51	10	29,5	54,5	45,5	42	29,0	20
8BSFMIL29U25	1"3/4	18 UNS	32	29	32	43,1	44,45	10	32,5	54	45,5	50	29,0	20
8BSFMIL36U20	1"7/16	18 UNEF	24/28	36	40	35,1	36,51	10	29,5	62,5	57	50	36,5	20
8BSFMIL36U25	1"3/4	18 UNS	32	36	40	43,1	44,45	10	36,5	62,5	57	50	36,5	20
8BSFMIL36U26	2"	18 UNS	36	36	40	49,4	50,80	10,5	41	63	57	56	36,5	20
8BSFMIL48U27	2"1/4	16 UN	40	48	50	55,6	57,15	10,5	48,5	70	68	63	48,5	10
Type IP68	***F UNEF Thread ∅ NW - pitch x inch***		***MIL-DTL-5015 Connector***	***Conduit Code NW***	***Fits to metric Conduit***	***ID inside ∅ Thread mm***	***Connector male Out. ∅ mm***	***A mm***	***B mm***	***L mm***	***OD1 mm***	***OD2 mm***	***P Conduit Passage mm***	***Packing unit***

Female fitting UNEF thread adapter for MIL-DTL-5015 series

Esempio d'ordine / *Order example*: **8BSFMIL12U11**

8	Grado di protezione: IP68 statico / IP67 dinamico
	IP Rating: IP68 static / IP67 dynamic
B	Colore - *Colour*
SFMIL	Codice serie - *Family type*
12	Diametro nominale guaina - *Nominal width*
U	Tipo di filettatura: UNEF - *Thread type: UNEF*
11	Dimensione filetto - *Thread dimension*

QR CODE: istruzioni di montaggio
QR CODE: assembly instructions

SFB File E - 124066

Raccordo filetto femmina UNEF per connettori Burndy UTG-6 / ITT Cannon Trident
Female fitting UNEF thread adapter for Burndy UTG-6 / ITT Cannon Trident

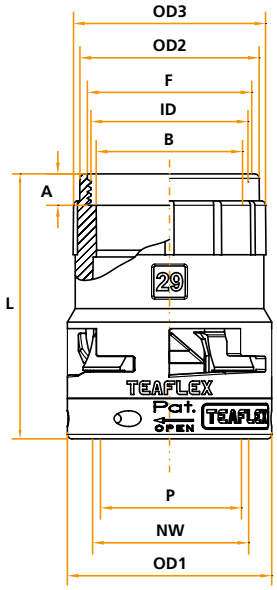

Applicazione *Application*

Raccordi femmina tipo SF con filetto UNEF in plastica opportunamente realizzate per permettere la connessione con i connettori della serie Burndy.
Soddisfano i requisiti standard nelle installazioni elettriche industriali e nelle applicazioni tecniche ad elevate prestazioni nell'industria pesante e nel settore ferroviario.

Temperatura d'esercizio: -40°C +105°C
Per breve periodo: +150°C

Female adapter, type SF with UNEF plastic thread designed for adaptation to Burndy electrical connectors.
Suit to standard requirements in industrial and electro technical installation applications as well as for increased requirements in heavy industry and railway applications.

Temperature Range: *-40°C +105°C*
Short term: *+150°C*

Raccordo filetto femmina UNEF per connettori Burndy UTG-6 / ITT Cannon Trident

Codice IP66	F Filetto UNEF ∅ nom. - fil. x pollice		Connettore BURNDY	Codice Guaina NW	Diametro metrico guaina	ID ∅ int. Filetto mm	∅ est. Fil. Maschio del connettore mm	A mm	B mm	L mm	OD1 mm	OD2 mm	OD3 mm	P Passaggio Guaina mm	Confezione standard
6BSFB12U10	13/16"	20 f	14-12	12	16	19,3	20,6	5	17,5	47,65	24	23,3	26	12,2	50
6BSFB17U12	15/16"	20 f	16-19	17	20	22,4	23,8	5	21,9	46,85	30	27,5	30	16,2	50
6BSFB17U16	1"3/16	18 f	20-28	17	20	28,6	30,1	7	26	47,35	30	33,5	36	16,2	50
6BSFB23U16	1"3/16	18 f	20-28	23	25	28,6	30,1	7	26	56	38	33,7	36	22,6	30
6BSFB23U20	1"7/16	18 f	24-48	23	25	35,0	36,5	7	32,5	58	38	39,6	43	22,6	30
6BSFB29U20	1"7/16	18 f	24-48	29	32	35,0	36,5	7	32,5	59	45,5	40	43	29	20
Type IP66	***∅ NW - pitch x inch F UNEF Thread***		***BURNDY Connector***	***Conduit Code NW***	***Fits to metric Conduit***	***ID inside ∅ Thread mm***	***Connector male Out. ∅ mm***	***A mm***	***B mm***	***L mm***	***OD1 mm***	***OD2 mm***	***OD3 mm***	***P Useful Passage mm***	***Packing unit***

Female fitting UNEF thread adapter for Burndy UTG-6 / ITT Cannon Trident

QR CODE: istruzioni di montaggio
QR CODE: assembly instructions

Esempio d'ordine / Order example: **6BSFB12U12**

6	Grado di protezione: IP66 statico / IP54 dinamico
	IP Rating: IP66 static / IP54 dynamic
B	Colore - *Colour*
SFB	Codice serie - *Family type*
12	Diametro nominale guaina - *Nominal width*
U	Tipo di filettatura: UNEF - *Thread type: UNEF*
12	Dimensione filetto - *Thread dimension*

TR..CU

Treccia schermante in rame stagnato
Finest tin-plated copper braid sleeving

Applicazione
Application

La treccia in rame stagnato protegge dai campi magnetici ed attenua le interferenze. E' indicata per la messa a terra dei quadri elettrici, per il settore automotive e per il settore ferroviario.
E' anche utilizzata come conduttore extraflessibile e abbinata al relativo raccordo, garantisce la continuità; soddisfa, quindi tutte le necessità di protezione alle interferenze, compresi i collegamenti di potenza, di terra ed equipotenziale. Il grado di copertura della calza è pari al 90%.

Tin-plated copper braid is safely used against magnetic fields. It is suitable for grounding of electrical cabinets, automotive and railways.
It is also used as an extra-flexible conductor and connected to the fittings, guarantees continuity and meets the requirements of shiled protection, including power, grounding and equipotential connection. Covering rate of the braid up to 90%.

Materiale
Material

Rame stagnato.

Tin-plated copper.

Caratteristiche prodotto
Product characteristics

Schermatura: 65-75 dB a 100 MHz
Peso specifico: 8,1 g.cm3
Resistenza alla trazione: 1000 N (2' con diam.35) (solo treccia senza raccordo)
Allungamento a rottura: 1420 N
Temperatura d'esercizio: -65°C/150°C
Normativa Rohs: Sì
Riciclabile: Sì

Shielding: 65-75 dB at 100 MHz
Specific weight: 8,1 g.cm3
Tensile strenght: 1000 N (2' on diam.35) *(braid sleeving without fitting)*
Breaking elongation: 1420 N
Operating temperature: -65°C/150°C
Rohs compliant: Yes
Recyclable: Yes

Compatibilità
Suitable for

Compatibile con i raccordi JAW serie EMC.

Compatible with TEAFLEX JAW-FIT range fittings EMC series.

Codice	Diametro Nominale NW	diametro min. max mm	Confezione standard
TR06CU	6	4,5 - 7,0	100
TR10CU	10	7,0 - 12,0	100
TR12CU	12,5	10,0 - 15,0	50
TR16CU	15	13,0 - 18,0	50
TR20CU	20	16,0 - 25,0	50
TR25CU	25	22,0 - 30,0	50
TR30CU	30	27,0 - 35,0	25
TR35CU	35	30,0 - 38,0	25
TR40CU	40	35,0 - 44,0	25
TR50CU	50	45,0 - 55,0	25
Type	*Nominal width NW*	*min. max width mm*	*Packing unit*

M...SMEMC

Raccordo per compatibilità elettromagnetica - *EMC fitting*

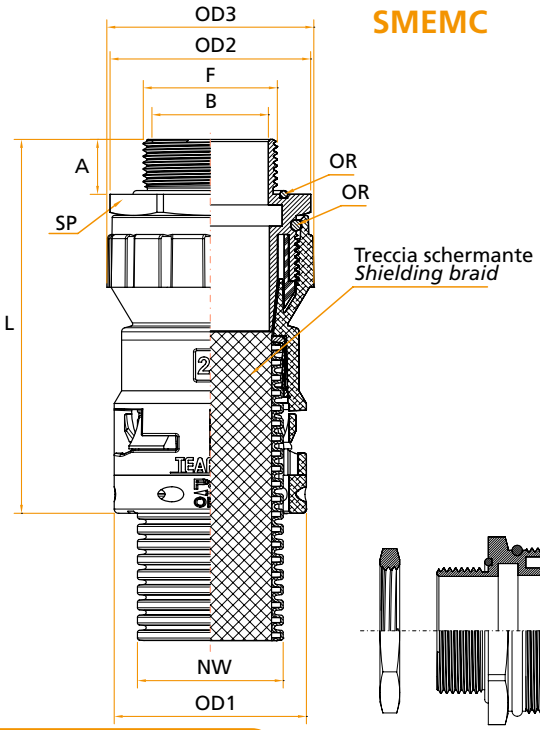

SMEMC

Elementi dell'articolo M8BSMEMC***
M8BSMEMC** elements content**

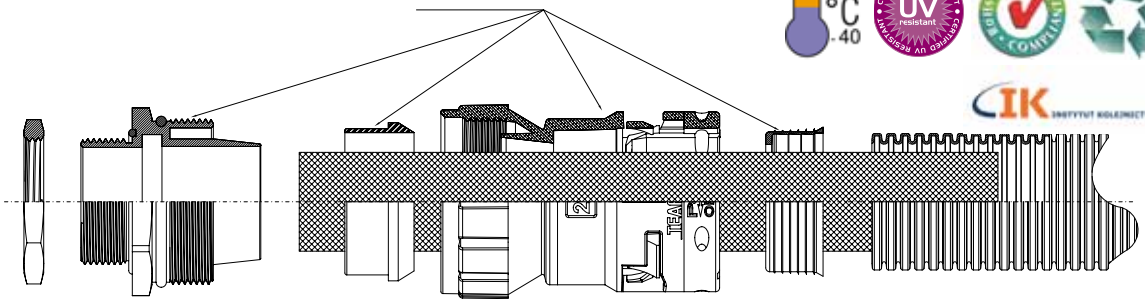

Applicazione *Application*

I raccordi della serie SMEMC sono utilizzati principalmente nelle applicazioni industriali e ferroviarie necessariamente per schermare i cavi da interferenze elettromagnetiche. La particolare costruzione, in combinazione con la treccia in rame stagnato TRCU permette di ottenere una completa schermatura del cavo, garantita dal serraggio a 360° tra la treccia e il raccordo.
La bassa resistività elettrica del contatto permette il passaggio di un'elevata corrente di corto circuito.
I raccordi rispondono ai requisiti della normativa EC EMC.

SMEMC fittings are mainly used in the industrial and railway fields with the aim to screen the cables from electromagnetic interferences.
An optimal screening is guaranteed through 360° clamping of the copper braid TRCU to the fitting.

Low impedance connection allows high short circuit currents to pass.
For use in applications, installations and systems where the requirements of EC EMC regulations must be fulfilled.

Materiale *Material*

Ottone nichelato, OR di tenuta sul filetto maschio.

Nickel plated brass with OR sealing on male thread.

Caratteristiche prodotto *Product characteristics*

Accoppiamento ad alta schermatura
Possibili interferenze come segnali elettrici e campi magnetici vengono neutralizzati direttamente nella sede di alloggiamento
Grado di protezione IP68 in combinazione alle guaine in poliammide TEAFLEX.

High shielding coupling
Disturbance signals such as electrical signals and magnetic fields will be discharged to the housing
IP68 rating in combination with TEAFLEX polyamide conduits.

SMEMC - Raccordo compatibilità elettromagnetica

CODICE PG IP68	F Filetto PG	B mm	OD2 mm	SP mm	CODICE ISO IP68	F Filetto ISO Metrico	B mm	OD2 mm	SP mm	NW Ø TRCU	Codice Guaina NW	NW Guaina Metrica	A mm	L mm	OD1 mm	OD3 mm	Confezione Standard
M8BSMEMC10P09	9	9	24,5	22	**M8BSMEMC10M16**	M16x1,5	9	24,5	22	**TR10CU**	10	12	10	61,4	20	25,5	10
M8BSMEMC12P11	11	11,5	27	24	**M8BSMEMC12M16**	M16x1,5	11,5	27	24	**TR12CU**	12	16	10	65,2	24	29	10
M8BSMEMC17P13	13,5	15	31,5	28	**M8BSMEMC17M20**	M20x1,5	15	31,5	28	**TR16CU**	17	20	10	69,4	30	34	10
M8BSMEMC17P16	16	15	31,5	28						**TR16CU**	17	20	10	69,4	30	34	10
M8BSMEMC23P21	21	20,5	39,5	35	**M8BSMEMC23M25**	M25x1,5	20,5	39,5	35	**TR20CU**	23	25	11	84,5	38	42	5
M8BSMEMC29P29	29	28	50	45	**M8BSMEMC29M32**	M32x1,5	27,5	47,5	42	**TR30CU**	29	32	13	88,5	45,5	49	5
M8BSMEMC36P36	36	35	56,5	50	**M8BSMEMC36M40**	M40x1,5	35	56,5	50	**TR40CU**	36	40	13	98,5	57	57	2
M8BSMEMC48P48	48	47,5	72,5	64	**M8BSMEMC48M50**	M50x1,5	45	72,5	64	**TR50CU**	48	50	14	106,5	68	70	2
Type PG IP68	*F PG Thread*	*B mm*	*OD2 mm*	*SP mm*	*Type ISO IP68*	*F ISO Metric Thread*	*B mm*	*OD2 mm*	*SP mm*	*NW Ø TRCU*	*Conduit code NW*	*Fit to Metric conduit*	*A mm*	*L mm*	*OD1 mm*	*OD3 mm*	*Packing unit*

SMEMC - Electromagnetic compatibility fitting

QR CODE: istruzioni di montaggio
QR CODE: assembly instructions

Esempio d'ordine / *Order example*: **M8BSMEMC23M25**

M	Filetto rinforzato in metallo - *Reinforced metal thread*
8	Grado di protezione: IP68 statico / IP67 dinamico *IP Rating: IP68 static / IP67 dynamic*
B	Colore - *Colour*
SM	Codice serie - *Family type*
EMC	Compatibilità elettromagnetica - *Electromagnetic compatibility*
23	Diametro nominale guaina - *Nominal width*
M	Tipo filettatura: ISO Metrico - *Thread type: ISO Metric*
25	Dimensione filetto - *Thread dimension*

EMCA

Adattatori per compatibilità elettromagnetica - *EMCA adapters*

EMCA

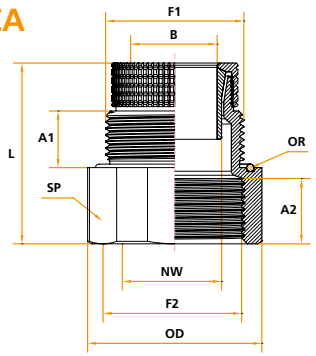

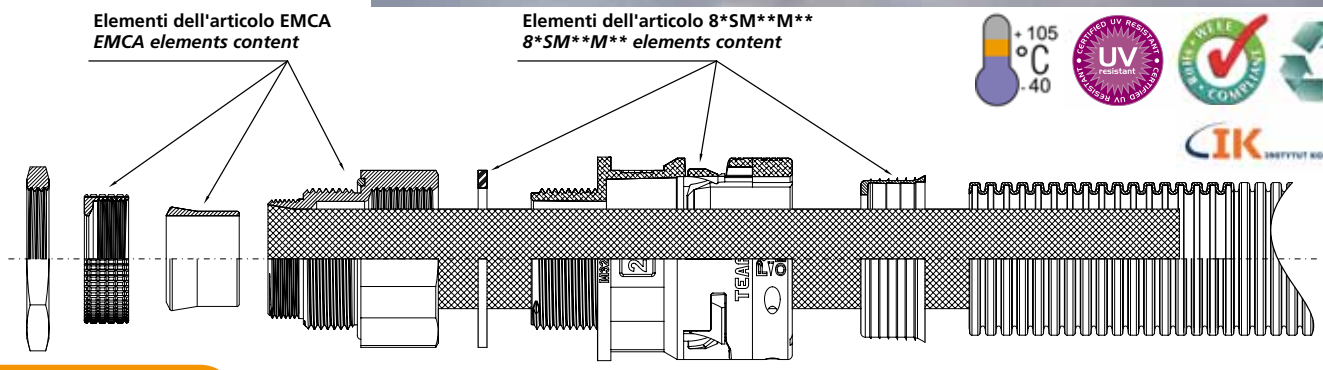

Applicazione
Application

Gli adattatori della serie EMCA sono utilizzati principalmente nelle applicazioni industriali e ferroviarie necessariamente per schermare i cavi da interferenze elettromagnetiche. La particolare costruzione, in combinazione con la treccia in rame stagnato TRCU permette di ottenere una completa schermatura del cavo, garantita dal serraggio a 360° tra la treccia e l'adattatore.
La bassa resistività elettrica del contatto permette il passaggio di un'elevata corrente di corto circuito.
Gli adattatori rispondono ai requisiti della normativa EC EMC.

EMCA adapters are mainly used in the industrial and railway fields with the aim to screen the cables from electromagnetic interferences.
An optimal screening is guaranteed through 360° clamping of the copper braid TRCU to the adapter.

Low impedance connection allows high short circuit currents to pass.
For use in applications, installations and systems where the requirements of EC EMC regulations must be fulfilled.

Materiale
Material

Ottone nichelato, OR di tenuta sul filetto maschio.

Nickel plated brass with OR sealing on male thread.

Caratteristiche prodotto
Product characteristics

Accoppiamento ad alta schermatura
Possibili interferenze come segnali elettrici e campi magnetici vengono neutralizzati direttamente nella sede di alloggiamento
Grado di protezione IP68 in combinazione ai raccordi IP68 della famiglia JAW-FIT

High shielding coupling
Disturbance signals such as electrical signals and magnetic fields will be discharged to the housing
IP68 rating in combination with IP68 JAW-FIT fittings

Compatibilità
Suitable for

Compatibile con l'intera gamma dei raccordi filettati maschio TEAFLEX-JAW FIT.

Compatible with the whole TEAFLEX JAW-FIT male threads range fittings.

EMCA - Adattatori per treccia in rame stagnato

CODICE	F1 Filetto ISO Metrico	F2 Filetto ISO metrico	A1 mm	A2 mm	NW Ø TRCU	B Passaggio utile mm	L mm	OD mm	SP mm	Confezione Standard
EMCAM2020	M20x1,5	M20x1,5	12	13	**TR10CU**	9,5	38,5	28	26	10
EMCAM2525	M25x1,5	M25x1,5	12	14	**TR16CU**	14,5	39,5	38	35	10
EMCAM3232	M32x1,5	M32x1,5	13	15	**TR20CU**	19,5	41,5	40	38	5
EMCAM4040	M40x1,5	M40x1,5	13	15	**TR30CU**	29,5	41,5	53	50	5
EMCAM5050	M50x1,5	M50x1,5	14,5	17,5	**TR35CU**	36,5	46	61	58	2
Type	*F1 ISO Metric Thread*	*F2 ISO Metric Thread*	*A1 mm*	*A2 mm*	*NW Ø TRCU*	*B useful passage*	*L mm*	*OD mm*	*SP mm*	*Packing unit*

EMCA - Tin-plated copper braid adapters

QR CODE: istruzioni di montaggio

QR CODE: assembly instructions

Esempio d'ordine / *Order example*: **EMCAM3232**

EMCA	Adattatore - *Adapter*
M	Tipo di filettatura: ISO Metrico - *Thread type: ISO Metric*
32	Dimensione filetto maschio - *Male thread dimension*
32	Dimensione filetto femmina - *Female thread dimension*

HSB

Anello protezione abrasione
Abrasion protection sleeve

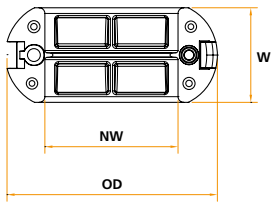

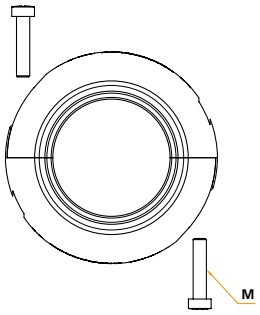

Applicazione *Application*

Anelli di protezione all'abrasione. Utilizzati per salvaguardare e mantenere nel tempo l'integrità delle guaine corrugate e trecciate sottoposte a continui movimenti.

Abrasion protection sleeves. Useful for long lasting corrugated and braided conduits exposed to movements and chafing.

Temperatura d'esercizio: -40°C +105°C
Per breve periodo: +150°C

Temperature Range: *-40°C +105°C*
Short term: *+150°C*

Materiale *Material*

Poliammide 6 di alta qualità con specifica formulazione, privo di alogeni e cadmio.

High-grade, specially formulated polyamide 6, halogens and cadmium free.

Caratteristiche prodotto *Product characteristics*

- Aumento di durata nel tempo delle guaine.
- Eccellente resistenza al logoramento.
- Universali per guaine corrugate TEAFLEX con profilo F/fine e C/grosso.
- Possibilità di utilizzarli per guaine corrugate trecciate in metallo. Vedi art. BHSB36B.
- Viti di sicurezza in acciaio inox AISI304.
- **I diametri 56 e 70 possono essere utilizzati anche come giunto di collegamento delle guaine corrugate senza ridurne il passaggio utile.**

- *Increasing life time of moving conduits.*
- *Excellent chafing resistance.*
- *Fit all TEAFLEX corrugated conduit profiles: F/fine and C/ coarse.*
- *Also suitable for metal braided conduits. Refer to P/N BHSB36B.*
- *Safety screws made of stainless steel AISI304.*
- ***Sizes 56 and 70 can be used as splice connectors for conduits extension with no loss of usable cross section.***

Colori *Colors*

Nero — *Black*

HSB - Anello protezione abrasione

Codice Nero	Adatta per guaina NW	Adatta per guaina metrica	Adatta per guaine	OD mm	W mm	M mm	Confezione standard
BHSB17	17	20	corrugate - *corrugated*	44	22	3,5x18	50
BHSB23	23	25	corrugate - *corrugated*	50	25	3,5x18	30
BHSB29	29	32	corrugate - *corrugated*	56	25	3,5x18	20
BHSB36	36	40	corrugate - *corrugated*	69	30	3,5x18	20
BHSB36B	36	40	trecciate - *braided*	69	30	3,5x18	20
BHSB48	48	50	corrugate - *corrugated*	78	30	3,5x18	10
BHSB56	56	68	corrugate - *corrugated*	100	52	3,5x18	5
BHSB70	70	80	corrugate - *corrugated*	114	60	3,5x18	5
Black Type	***Fits to conduit NW***	***Fits to metric conduit***	***Fits to conduit***	***OD mm***	***W mm***	***M mm***	***Packing unit***

HSB - Abrasion protection sleeve

Esempio d'ordine / *Order example:* **BHSB23**

B	Colore - *Colour*
HSB	Codice serie / *Family type*
23	Diametro Nominale Guaina / *Nominal width*

CTS

Boccole terminali per guaine corrugate
Corrugated conduit terminal sleeves

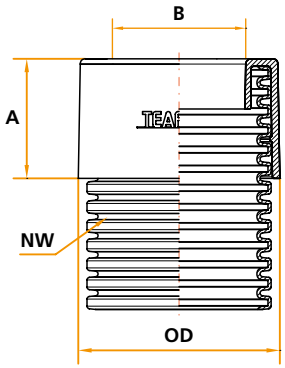

Applicazione
Application

Le boccole terminali TEAFLEX della serie CTS sono costruite con poliammidi di alta qualità e speciale formulazione. Sono autoestinguenti, privi di alogeni, fosforo, cadmio. Hanno un'eccezionale resistenza agli urti ed agli agenti chimici.

Impiegate come terminali delle guaine corrugate nel caso in cui non sia necessario utilizzare raccordi filettati.
Prevengono il danneggiamento dei cavi.
Adatte per installazioni industriali.

CTS terminal sleeves made by TEAFLEX are manufactured from high-grade, specially formulated polyamides. These polyamides are self-extinguishing, free of halogen, phosphor and cadmium. Extremely shock and chemicals agents resistant.
The CTS terminal sleeves are used at the end of corrugated conduits where no connectors with threads are necessary. They prevent damage of the cables.
Suitable for industrial and electro technical installations.

Colore: Nero

Temperatura d'esercizio: -40°C +105°C
Per breve periodo: +150°C

Colour: *Black*

Temperature Range: *-40°C +105°C*
Short term: *+150°C*

CTS - Boccola terminale per guaine corrugate

Codice Nero	Adatta per guaina NW	Adatta per guaina Metrica	Profilo guaina	A mm	B mm	OD mm	Confezione standard
BCTS07	7	10	F	15,4	4	12,8	100
BCTS10	10	12	F	15,4	6,9	15,7	100
BCTS12	12	16	F	18,4	9,5	18,5	100
BCTS17	17	20	C - F	20,4	12,9	24,0	100
BCTS23	23	25	C - F	21,4	19,2	31,7	50
BCTS29	29	32	C - F	22,4	24,7	37,8	50
BCTS36	36	40	C - F	24,4	32,8	45,7	30
BCTS48	48	50	C - F	25,4	44,3	57,8	20
BCTS56	56	68	C	26,4	53,5	70,4	10
Black Type	***Fits to conduit NW***	***Fits to Metric conduit***	***Conduit profile***	***A mm***	***B mm***	***OD mm***	***Packing unit***

CTS - Corrugated conduit terminal sleeves

Esempio d'ordine / *Order example:* **BCTS12**

B	Colore - *Colour*
CTS	Codice serie / *Family type*
12	Diametro Nominale Guaina / *Nominal width*

MGC - UMGC

Fissaguaina
Tube Clamps

MGC

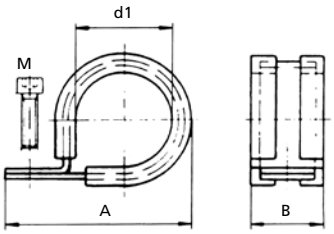

UMGC

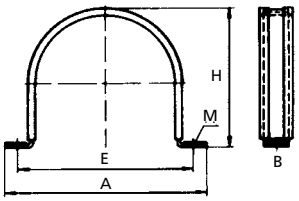

Applicazione
Application

I fissaguaina MGC e UMGC sono costruiti in acciaio zincato secondo le norme DIN 3016 successivamente ricoperti con elastomero.
Privo di alogeni.
Alta resistenza contro agenti atmosferici, alto coefficiente di invecchiamento.

Temperatura d'esercizio: -40°C +90°C
Per breve periodo: +150°C

The MGC and UMGC tube clamps, used for the mounting of static conduits, are produced from galvanized steel according to DIN 3016.

With the elastomer, which is free of halogen, a smooth connection to the TEAFLEX corrugated conduits is guaranteed.

Temperature Range: *-40°C +90°C*
Short term: *+150°C*

MGC - Fissaguaina

Codice Nero	Codice Guaina NW	A mm	B mm	d1 mm	M mm	Confezione standard
MGC07	07	25	13,0	10,0	4	100
MGC10	10	26	13,0	12,0	4	100
MGC12	12	31	13,0	15,0	4	100
MGC14	14	34	15,0	18,0	4	50
MGC17	17	40	17,0	21,0	5	100
MGC20	20	42	16,5	25,0	5	50
MGC23	23	50	17,0	27,0	5	50
MGC24	24	47	16,5	28,0	5	50
MGC29	29	65	21,0	34,0	6	30
MGC36	36	70	21,0	41,0	6	20
MGC48	48	87	21,0	53,0	6	20
Black Type	***Conduit Code NW***	***A mm***	***B mm***	***d1 mm***	***M mm***	***Packing unit***

MGC - Tube clamps

UMGC - Fissaguaina

Codice Nero	Codice Guaina NW	A mm	B mm	H mm	E mm	M mm	Confezione standard
UMGC36	36	80	19	42	65	2 x 6	20
UMGC48	48	94	19	54	78	2 x 6	20
UMGC56	56	118	24	67	98	2 x 8	10
UMGC70	70	130	24	79	110	2 x 8	10
UMGC95	95	156	24	106	136	2 x 8	10
UMGC125	125	200	24	152	180	2 x 8	10
Black Type	***Conduit Code NW***	***A mm***	***B mm***	***H mm***	***E mm***	***M mm***	***Packing unit***

UMGC - Tube clamps

SWC

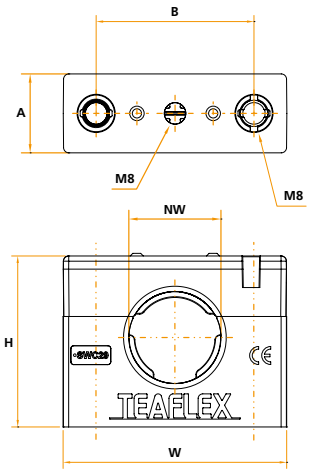

Applicazione
Application

I fissa guaina TEAFLEX della serie SWC sono costruiti con poliammidi di alta qualità e speciale formulazione. Sono autoestinguenti, privi di alogeni, fosforo, cadmio.
Hanno un'eccezionale resistenza agli urti ed agli agenti chimici.

Caratteristiche principali:
- Fissa guaina sormontabile con clip di sicurezza integrata in un unico pezzo.
- Elevata resistenza meccanica.
- Rapidità di montaggio.
- Sistema di ritenzione guaina in fase di assemblaggio.
- Particolarmente adatti per installazioni con canalina standard profilo a C metallica.
- Adatta per qualsiasi guaina con profilo C (Grosso) / F (Fine).
- Il coperchio di sicurezza si può riaprire con un cacciavite.
- Viti di chiusura coperchio in acciaio INOX AISI304.

Adatte per installazioni industriali e applicazioni tecniche ad elevate prestazioni nell'industria pesante e nel settore ferroviario.

Temperatura d'esercizio: -40°C +105°C
Per breve periodo: +150°C

SWC tube clamps made by TEAFLEX are manufactured with high-grade, specially formulated polyamides. These polyamides are self-extinguishing, free of halogen, phosphor and cadmium.
Extremely shock and chemicals agents resistant.

Main features:
- *Stackable one-piece tube clamp with integrated safety clip.*
- *Very high retaining and impact resistance.*
- *Quick mounting.*
- *Retention conduit system for easy pre-mounting.*
- *Extremely suitable with standard metal C rails.*
- *Fits both profile conduits C (Coarse) / F (Fine).*
- *The safety cover can be easily reopened with a screwdriver.*
- *Safety cover screws made of stainless steel AISI304.*

Suitable for industrial and electro technical installation applications as well as for increased requirements in heavy industry and railway applications.

Temperature Range: *-40°C +105°C*
Short term: *+150°C*

SWC - Fissa guaina con coperchio sormontabile

Codice Nero	Adatta per guaina NW	Adatta per guaina metrica	NW sovrapponibili	A mm	B mm	H mm	W mm	M	Confezione standard	Prova di tenuta a trazione tra corpo e coperchio CON viti	Prova di tenuta a trazione tra corpo e coperchio SENZA viti
BSWC17	17	20	17 - 23	30	45	50	70	8	30	N 3215	N 323
BSWC23	23	25	17 - 23	30	45	50	70	8	30	N 2100	N 255
BSWC29	29	32	29 - 36	30	60	65	85	8	20	N 2500	N 305
BSWC36	36	40	29 - 36	30	60	65	85	8	20	N 2420	N 385
BSWC48	48	50	48 - 56	30	90	92	115	8	10	N 2148	N 272
BSWC56	56	68	48 - 56	30	90	92	115	8	10	N 2068	N 367
Black Type	***Fits to conduit NW***	***Fits to metric conduit***	***Stackable NW***	***A mm***	***B mm***	***H mm***	***W mm***	***M***	***Packing unit***	***Traction test between body and cover WITH screws***	***Traction test between body and cover WITHOUT screws***

SWC - Stackable one-piece tube clamp with cover

Esempio d'ordine / *Order example:* **BSWC23**

B	Colore - *Colour*
SWC	Codice / *Code*
23	Diametro Nominale Guaina / *Nominal width*

FISSA GUAINA CON COPERCHIO SORMONTABILE - *STACKABLE ONE-PIECE TUBE CLAMP WITH COVER*

acciaio INOX AISI304
stainless steel AISI304

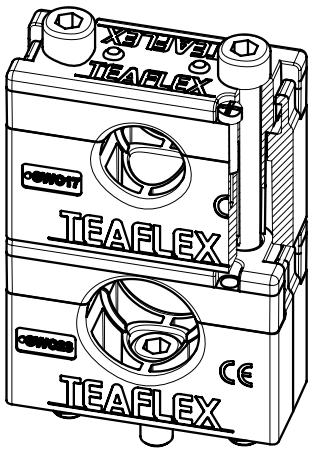

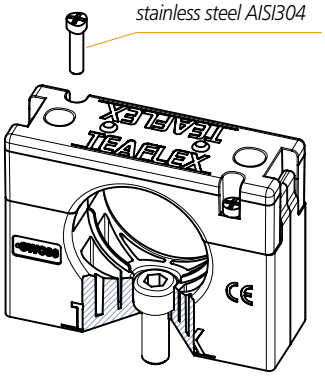

COMBINAZIONI POSSIBILI

MOUNTING POSSIBILITIES

A causa delle numerose possibilità di sovrapposizione TEAFLEX non offre accessori quali canaline a C, tasselli di fissaggio o viti nella gamma standard.

Due to the numerous stacking possibilities TEAFLEX does not offer the accessories such as c-rails, sliding blocks or screws in their standard range.

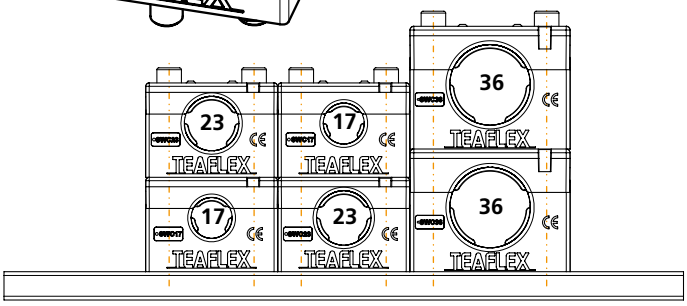

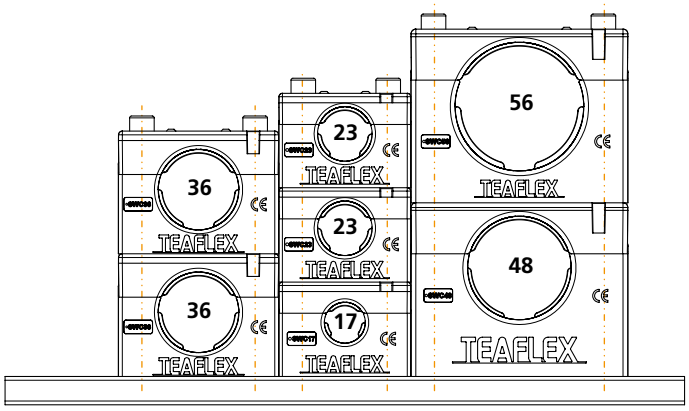

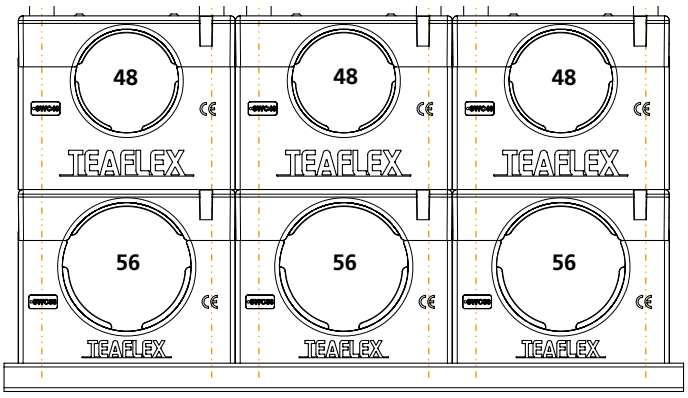

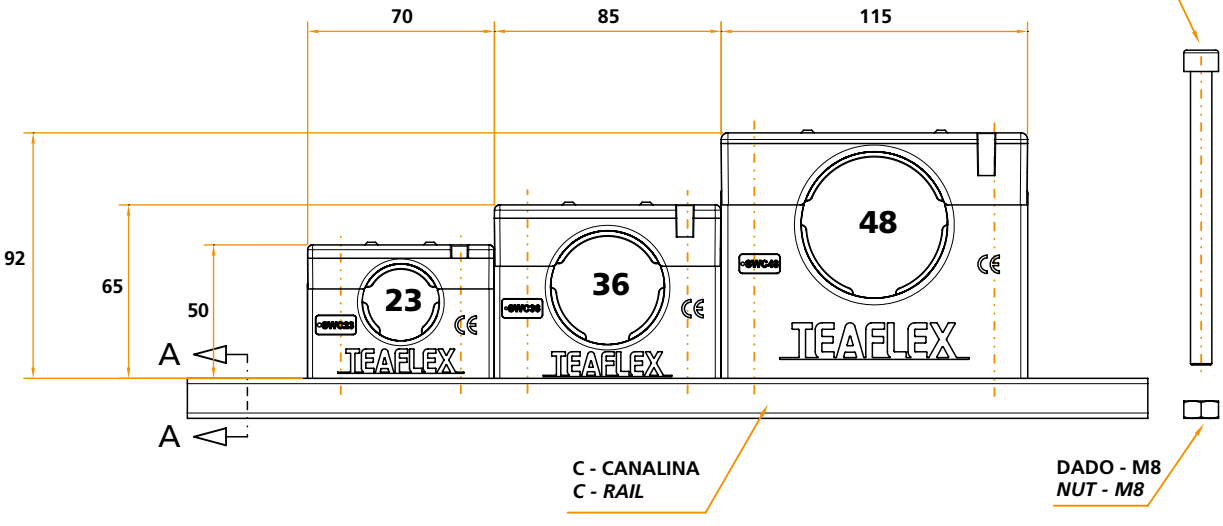

Sezione
Section
A-A

MRG

Raccordi in ottone maschio girevole per guaine in poliammide - filetto PG ed ISO Metrico
Swivel brass fittings PG and ISO Metric thread suitable for corrugated polyamide conduits

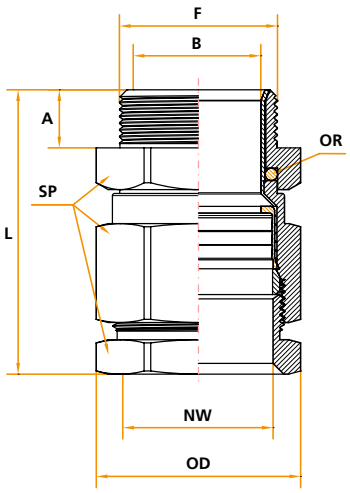

Applicazione
Application

Raccordo in ottone nichelato con filetto maschio girevole per guaine in poliammide realizzato per risolvere problemi nel settore ferroviario.
Opportunamente studiati per risolvere la connessione tra raccordi metallici e guaine corrugate in nylon offrendo soluzioni di vantaggio nell'installazione rispetto ai raccordi tradizionali con virola in metallo.
Hanno il triplice vantaggio di avere il filetto girevole senza diminuire il passaggio utile della guaina e gli ingombri esterni ridotti, che ne consentono l'installazione multipla in spazi angusti.
La particolare costruzione dell'anello tagliato consente in qualsiasi condizione e senza alcuno sforzo di ottenere un'eccezionale tenuta alla trazione e alle vibrazioni, mentre la speciale guarnizione garantisce un grado di protezione IP67.

The nickel plated brass fittings with revolving threads fit with TEAFLEX corrugated conduits.

They are designed to comply with railway specification requirements.

The swivel thread has been dimensioned to avoid a reduction of the inner usable diameter. The outer shape is as compact as possible for close side by side installation and application at narrow spaces.
The special construction of the retaining ring provides excellent fixation and vibration characteristics of the assembly. Ingress protection is ensured using the supplied special gaskets up to IP67.

MRG - Raccordi in ottone maschio girevole per guaine in poliammide - filetto PG ed ISO Metrico

Codice PG	F Filetto PG	A mm	B Passaggio utile mm	L mm	Codice ISO	F Filetto ISO	A mm	B Passaggio utile mm	L mm	NW mm	Ø int. est. guaina mm	OD mm	SP mm	Confezione standard
MRGP090	9	11,5	10	42,5						10	9,6-13,0	25	22	20
MRGP112	11	11,5	12	48	**MRGM162**	M16x1,5	10,5	11,5	59	12	12,0-15,8	27	24	20
MRGP167	16	12,5	16	52,5	**MRGM207**	M20x1,5	10,5	15,5	64	17	16,2-21,2	31,5	28	10
MRGP213	21	13,5	22	54,5	**MRGM253**	M25x1,5	11,5	20,5	63,3	23	22,6-28,5	39,5	35	10
MRGP299	29	13,5	29	61,5	**MRGM329**	M32x1,5	13,5	27,5	71,4	29	29,0-34,5	47,5	42	5
MRGP366	36	16,5	38	73	**MRGM406**	M40x1,5	13,5	35,5	82,3	36	36,5-42,5	56	50	2
MRGP488	48	16,5	50	77,5	**MRGM508**	M50x1,5	14,5	45	85,3	48	48,5-54,5	72,5	64	2
					MRGM638	M63x1,5	14,5	48,5	85,3	48	48,5-54,5	78	70	2
Reference Number PG	*F PG Thread*	*A mm*	*B useful pass. mm*	*L mm*	*Reference Number ISO*	*F ISO Thread*	*A mm*	*B useful pass. mm*	*L mm*	*NW mm*	*int. ext. Ø conduit mm*	*OD mm*	*SP mm*	*Packing Unit*

MRG - Swivel brass fittings PG and ISO Metric thread suitable for corrugated polyamide conduits

MMG

Raccordi in ottone maschio girevole filetto PG per guaine in poliammide
Revolving male PG thread for polyamide corrugated conduit

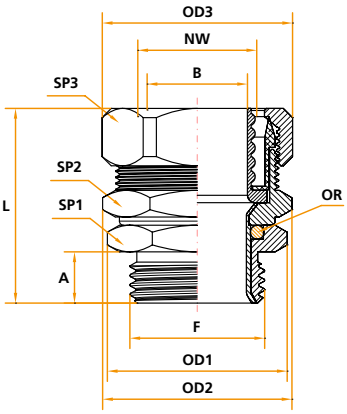

Applicazione
Application

Costruiti con la filosofia della serie CM per le guaine metalliche, questi raccordi in ottone nichelato con maschio girevole, consentono di effettuare i collegamenti su tutti i tipi di guaine in poliammide. Il collegamento raccordo-guaina viene effettuato mediante una virola ed un anello in nylon.

La particolare costruzione della virola consente l'inserimento a pressione della guaina, permettendo di ottenere un abbinamento dotato di un'ottima resistenza alla trazione ed alla vibrazione. L'anello di nylon, invece, bloccando esternamente la guaina flessibile, completa l'accoppiamento raccordo-guaina, garantendo un grado di protezione IP67.

Brass fittings nickel plated made with CM technology. These male swivel fittings, provide secure connections with corrugated conduits. Connection of fitting and conduit are assured by a metal ferrule and a nylon ring.

The special construction of the metal ferrule allows push-in connection with the conduit offering excellent resistance to traction forces and vibration. The connection is complemented by the nylon ring which hold the flexible conduit in place and guarantees up to IP67 ingress protection.

MMG - Raccordi in ottone maschio girevole filetto PG per guaine in poliammide

Codice	F Filetto PG	Codice Guaina NW	Ø int. est. guaina mm	A mm	B Passaggio utile mm	L mm	OD1 mm	OD2 mm	OD3 mm	SP1 mm	SP2 mm	SP3 mm	Confezione standard
MMGP112	11	12	12,0 - 15,8	7	7	37,5	23	27,5	29	20	24	26	20
MMGP167	16	17	16,2 - 21,2	10	14	40	27,5	32	33	24	28	30	20
MMGP213	21	23	22,6 - 28,5	10	19,8	42,5	34,5	39	42,5	30	35	38	10
MMGP299	29	29	29,0 - 34,5	12,5	26	50	43,5	45	49,5	38	42	45	10
MMGP366	36	36	36,5 - 42,5	18,5	33	58	49	55	58	45	50	53	5
Ref. Part N.	***F PG Thread***	***NW Conduit code***	***int. ext. Ø conduit mm***	***A mm***	***B useful passage mm***	***L mm***	***OD1 mm***	***OD2 mm***	***OD3 mm***	***SP1 mm***	***SP2 mm***	***SP3 mm***	***Packing Unit***

MMG - Revolving male PG thread for polyamide corrugated conduit

P...MG

Raccordi in ottone maschio girevole per guaine in poliammide trecciate
Brass nickel plated fittings revolving male thread for over-braid corrugated conduits

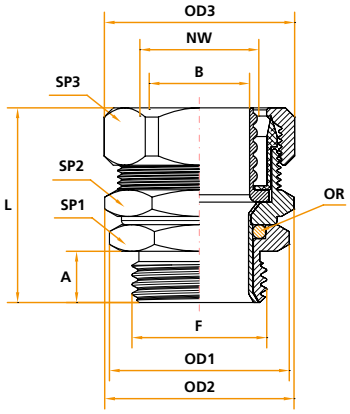

Applicazione *Application*

Costruiti con la filosofia della serie CM per le guaine metalliche, questi raccordi in ottone nichelato con maschio girevole, consentono di effettuare i collegamenti su tutti i tipi di guaine in poliammide rivestite con treccia in acciaio zincato o in acciaio inox AISI 304.
Il collegamento raccordo-guaina viene effettuato mediante una virola ed un anello in nylon.
La particolare costruzione della virola consente l'inserimento a pressione della guaina, permettendo di ottenere un abbinamento dotato di un'ottima resistenza alla trazione ed alla vibrazione.
L'anello di nylon, invece, bloccando esternamente la guaina flessibile, completa l'accoppiamento raccordo-guaina, garantendo un grado di protezione IP67.

Brass fittings nickel plated made with CM technology.
These male swivel fittings provide secure connections with corrugated conduits covered by galvanised carbon steel or stainless steel AISI 304 braid.

Connection between fittings and conduits are assured by a metal ferrule and a nylon ring.
The special construction of the metal ferrule allows push-in connection with the conduit offering excellent resistance to traction forces and vibration.

The connection is complemented by the nylon ring which holds the flexible conduit in place and guarantees up to IP67 ingress protection.

P..MG - Raccordi in ottone maschio girevole filetto PG ed ISO metrico per guaine in poliammide trecciate

Codice PG	F filetto PG	A mm	L mm	Codice ISO	F filetto ISO metrico	A mm	L mm	Guaina NW	Ø int. est. guaina mm	B passaggio utile mm	OD1 mm	OD2 mm	OD3 mm	SP1 mm	SP2 mm	SP3 mm	Confe-zione standar
P12MG1211	11	7	37,5					12	16,2-22,5	9,9	23	27,5	29	20	24	26	20
P12MG1216	16	7	37,5					12	16,2-22,5	9,9	27,5	27,5	29	24	24	26	20
P17MG1816	16	10	41	**P17MG1820**	M20x1,5	9	40	17	16,2-22,5	14	27,5	37	37	24	32	34	10
P17MG1821	21	10	41	**P17MG1825**	M25x1,5	10	41	17	16,2-22,5	14	34,5	37	37	30	32	34	10
				P23MG2325	M25x1,5	10	44	23	22,6-30,0	19	34,5	45	46,5	30	40	42	10
				P23MG2332	M32x1,5	12,5	48	23	22,6-30,0	20	43,5	45	46,5	38	40	42	10
P29MG2929	29	12	52,5	**P29MG2932**	M32x1,5	12,5	53	29	29,0-36,0	24	43,5	50	53	38	45	48	5
P29MG2936	36	18,5	59					29	29,0-36,0	26	49	55	58	45	50	53	5
P36MG4036	36	20	60	**P36MG4050**	M50x1,5	20	60	36	36,5-44,0	33	56	64	66,5	52	58	61	5
P36MG4042	42	20	62,5					36	36,5-44,0	33	62	64	66,5	58	58	61	5
Reference Number PG	*F PG Thread*	*A mm*	*L mm*	*Reference Number ISO*	*F ISO Thread*	*A mm*	*L mm*	*Conduit NW*	*int. ext. Ø conduit mm*	*B useful passage mm*	*OD1 mm*	*OD2 mm*	*OD3 mm*	*SP1 mm*	*SP2 mm*	*SP3 mm*	*Packing Unit*

P..MG - Brass fittings revolving male PG and ISO metric thread for polyamide corrugated conduits steel braid covered

CMMG...PAR

Raccordo in ottone nichelato maschio girevole per guaina gomma-tela
Brass fitting revolving male thread for rubberized canvas conduit

CMMG

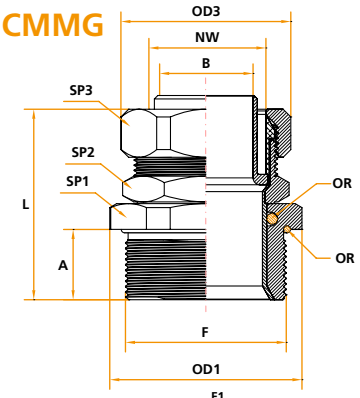

ADG

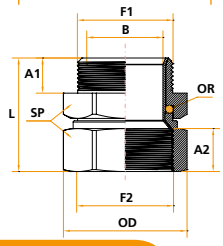

I raccordi della serie PAR, utilizzabili unicamente con le guaine GOMMA/TELA, sono stati realizzati appositamente per permettere la connessione elettrica fra carrozze ferrotramviarie in uno dei punti più critici, a causa delle forti sollecitazioni dovute alla trazione.
La speciale costruzione dell'adattatore con filetto girevole e l'"O" ring sul filetto conferisce le seguenti caratteristiche: particolarmente adatto al montaggio in ambiente con forti vibrazioni e a rischio di urti e di facile installazione, eliminando le problematiche di torsione.
Le guaine GOMMA/TELA, utilizzate frequentemente nel mondo ferroviario, non sono fornite da TEAFLEX.

PAR Fittings are compatible with RUBBERIZED CANVAS CONDUITS and have been specially designed for traction Wagon jumper connections with high tensile forces and dynamic movements.
The revolving thread adapter with "O" ring at thread, allows compensation of rotating/torsion movements.

Standard RUBBERIZED CANVAS CONDUITS which are well known in the traction applications field, are not supplied by TEAFLEX.

Applicazione
Application

CMMG..PAR - Revolving male PG and ISO metric thread for rubberized canvas conduit

Codice PG	F filetto PG	A mm	L mm	OD1 mm	SP1 mm	Codice ISO	F filetto ISO	A mm	L mm	OD1 mm	SP1 mm	OD3 mm	SP2 mm	SP3 mm	Guaina gomma/tela NW	Ø int. est. guaina mm	B passaggio utile mm	Confezione standard
CMMG20PG29PAR	29	11,5	46,5	44	40								35	38	22	22,0-27,0	20	5
CMMG27PG36PAR	36	20,5	55	56	52	**CMMG27M40PAR**	M40x1,5	18	55	49	45		42	45	30	30,0-35,0	27,5	5
CMMG30PG42PAR	42	20	59,5	64	60	**CMMG30M50PAR**	M50x1,5	19,5	59	56	52	58	50	53	35	35,0-40,0	34	5
Reference Number PG	*F PG Thread*	*A mm*	*L mm*	*OD1 mm*	*SP1 mm*	*Reference Number ISO*	*F ISO Thread*	*A mm*	*L mm*	*OD1 mm*	*SP1 mm*	*OD3 mm*	*SP2 mm*	*SP3 mm*	*Rubberized canvas cond. NW*	*int. ext. Ø cond. mm*	*B useful pass. mm*	*Packing Unit*

CMMG..PAR - Revolving male PG and ISO metric thread for rubberized canvas conduit

ADG

ADATTATORI GIREVOLI IN OTTONE NICHELATO
SWIVEL ADAPTERS BRASS NICKEL PLATED

Questi adattatori sono stati realizzati allo scopo di rendere girevole ogni tipo di raccordo fisso. Possono essere utilizzati anche con i raccordi in poliammide della serie JAW-FIT.
La particolare costruzione garantisce un grado di protezione IP67.

These adapters allow to transform fixed male thread fitting to male thread swivel fitting. They can also be used with JAW-FIT polyamide fittings.
The special construction guarantees up to IP67 rating.

ADG - Adattatori girevoli filetto PG in ottone nichelato

Codice	F1 filetto PG	F2 filetto PG	A1 mm	A2 mm	B passaggio utile mm	L mm	OD mm	SP mm	Confezione standard
ADGP01	9	9	11,5	13,5	10	33,5	23,5	22	20
ADGP02	11	11	11,5	13,5	12	34,5	25	24	20
ADGP04	16	16	12,5	13,5	16	35,0	29,5	28	20
ADGP05	21	21	13,5	15,5	22	40,5	37	35	10
ADGP06	29	29	13,5	15,5	29	43,5	44	42	10
ADGP07	36	36	16,5	18,5	38	50,5	52	50	5
ADGP09	48	48	16,5	18,5	50	53,5	66	64	2
Ref. Part N.	*F1 PG Thread*	*F2 PG Thread*	*A1 mm*	*A2 mm*	*B useful passage mm*	*L mm*	*OD mm*	*SP mm*	*Packing Unit*

ADG - Swivel brass adapters PG thread

BCM

Boccole in ottone per compatibilità elettromagnetica
EMC brass ring

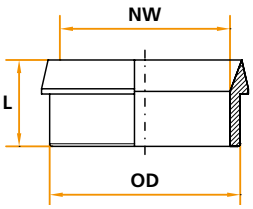

Applicazione
Application

BCM - Boccole in ottone per compatibilità elettromagnetica

Codice	NW per guaina trecciata metallo	NW per guaina nuda	L mm	OD mm	Confezione standard
BCM10M	SVT10 - T10 - TP10	NZ12 - NDX12	14	20,5	20
BCM15M	SVT15 - T15 - TP15	NZ18 - NDX18	14	26,5	20
BCM20M	SVT20 - T20 - TP20		17	33	20
BCM27M	SVT27 - T27 - TP27		18,5	40	20
BCM40M	SVT40 - T40 - TP40	NZ40 - NDX40	22,5	56	5
BCM50M	SVT50 - T50 - TP50	NZ50 - NDX50	23	67,5	5
REF. Part N.	*NW suitable for metal braided conduits*	*NW suitable for naked conduits*	*L mm*	*OD mm*	*Packing unit*

BCM - EMC brass ring

D - DM

Controdadi in ottone
Brass locknuts

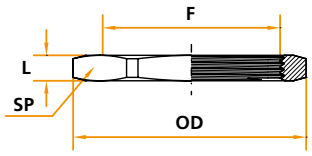

Applicazione
Application

Controdadi in Ottone

Codice	F filetto GAS	L mm	OD mm	SP mm	Codice	F filetto ISO Metrico	L mm	OD mm	SP mm	Codice	F filetto PG	L mm	OD mm	SP mm	Confezione standard
D01	1/4"	4	17	15	**DM12**	M12x1,5	3	16,5	15	**D20**	7	4	17	15	100
D02	3/8"	4	22	19	**DM16**	M16x1,5	4	22	19	**D21**	9	4	22	19	100
										D22	11	4	25.5	22	100
D03	1/2"	5	27,5	24	**DM20**	M20x1,5	5	27,5	24	**D23**	13,5	4	27,5	24	100
										D24	16	4	31	27	50
D04	3/4"	5	34,5	30	**DM25**	M25x1,5	5	33,5	29	**D25**	21	5	37	32	50
D05	1"	5,5	44	38	**DM32**	M32x1,5	5	41,5	36	**D26**	29	5,5	48,5	42	50
D07	1"1/4	6	49,5	45	**DM40**	M40x1,5	6	49,5	45						25
D08	1"1/2	6	56	52	**DM50**	M50x1,5	5	60	55	**D27**	36	5,5	56	52	25
										D28	42	5,5	65	60	10
D09	2"	10	74	66	**DM63**	M63x1,5	6	78	70	**D29**	48	10	74	66	10
D10	2"1/2	10	93	83											5
D11	3"	10	105,5	100											5
D12	4"	10	133	128											2
REF. Part N.	*F GAS thread*	*L mm*	*OD mm*	*SP mm*	*REF. Part N.*	*F ISO Metric thread*	*L mm*	*OD mm*	*SP mm*	*REF. Part N.*	*F PG thread*	*L mm*	*OD mm*	*SP mm*	*Packing unit*

Brass locknuts

G-GAM-GRA

Guarnizioni di tenuta
Sealing gaskets

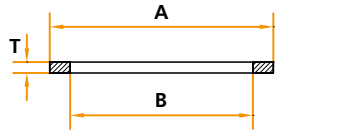

G - Guarnizioni di tenuta in Guarnital

Garantiscono un'elevata resistenza sia meccanica che agli olii. *Guarantee good mechanical and oil resistance.*

Codice GAS	F filetto GAS	A mm	B mm	T mm	Confezione standard	Codice ISO Metrico	F filetto ISO Metrico	A mm	B mm	T mm	Confezione standard	Codice PG	F filetto PG	A mm	B mm	T mm	Confezione standard
G01	1/4"	18	13,3	2	100							G01	7	18	13,3	2	100
G02	3/8"	23	17	2	100	GMG16	M16X1,5	22	16,3	2	100	G22	9	20	15,2	2	100
												G23	11	23	19	2	100
G03	1/2"	27	21	2,5	100	G24	M20X1,5	26	20,3	2	100	G24	13,5	26	20,5	2	100
												G25	16	28	22,7	2	50
G04	3/4"	34	26,5	2,5	50	GMG25	M25X1,5	32	25,3	2	50	G26	21	35	28,5	2,5	50
G05	1"	41	33,5	2,5	50	GMG32	M32X1,5	39	32,3	2	50	G27	29	44,5	37,2	2,5	50
G06	1"1/4	52	42	2,5	25	GMG40	M40X1,5	50	40,3	2	20						
G07	1"1/2	58	48	2,5	25	GMG50	M50X1,5	60	50,3	2	20	G07	36	58	48	2,5	25
												G29	42	63	54,3	2,5	10
G08	2"	70	60	2,5	10	GMG63	M63X1,5	73	63,3	2	10	G08	48	70	60	2,5	10
G09	2"1/2	86	76	2,5	5												
G10	3"	98	88	2,5	5												
G11	4"	125,5	113,5	2,5	1												
GAS REF. Part N.	F GAS thread	A mm	B mm	T mm	Packing unit	ISO Metric REF. Part N.	F ISO Metric thread	A mm	B mm	T mm	Packing unit	PG REF. Part N.	F PG thread	A mm	B mm	T mm	Packing unit

G - Sealing gaskets made of Guarnital

GAM - Guarnizioni di tenuta in Fibra minerale

Garantiscono un'elevata resistenza sia meccanica che agli olii e alla temperatura. Temperatura d'esercizio: -45°C + 150°C.

Guarantee good mechanical, oil and temperature resistance. Temperature Range: -45°C +150°C.

Codice GAS	F filetto GAS	A mm	B mm	T mm	Confezione standard	Codice ISO Metrico	F filetto ISO Metrico	A mm	B mm	T mm	Confezione standard	Codice PG	F filetto PG	A mm	B mm	T mm	Confezione standard	Codice NPT	F filetto NPT	A mm	B mm	T mm	Confezione standard
GAM01	1/4"	18	13,3	2	100							GAM01	7	18	13,3	2	100						
GAM02	3/8"	23	17	2	100	GMA16	M16X1,5	22	16,3	2	100	GAM22	9	20	15,2	2	100						
												GAM23	11	23	19	2	100						
GAM03	1/2"	27	21	2	100	GAM24	M20X1,5	26	20,3	2	100	GAM24	13,5	26	20,5	2	100	GAM03N	1/2"	28	21,5	2	50
												GAM25	16	28	22,7	2	50						
GAM04	3/4"	34	26,5	2	50	GMA25	M25X1,5	32	25,3	2	50	GAM26	21	35	28,5	2	50	GAM04N	3/4"	37	27	2	30
GAM05	1"	41	33,5	2	50	GMA32	M32X1,5	39	32,3	2	50	GAM27	29	44,5	37,2	2	50	GAM05N	1"	44	33,5	2	20
GAM06	1"1/4	52	42	2	25	GMA40	M40X1,5	50	40,3	2	20							GAM06N	1"1/4	53	42,5	2	20
GAM07	1"1/2	58	48	2	25	GMA50	M50X1,5	60	50,3	2	20	GAM07	36	58	48	2	25						
												GAM29	42	63	54,3	2	10						
GAM08	2"	70	60	2	10	GMA63	M63X1,5	73	63,3	2	10	GAM08	48	70	60	2	10	GAM08N	2"	70	60,5	2	10
GAM09	2"1/2	86	76	2	5																		
GAM10	3"	98	88	2	5																		
GAM11	4"	125,5	113,5	2	1																		
GAS REF. Part N.	F GAS thread	A mm	B mm	T mm	Packing unit	ISO Metric REF. Part N.	F ISO Metric thread	A mm	B mm	T mm	Packing unit	PG REF. Part N.	F PG thread	A mm	B mm	T mm	Packing unit	NPT REF. Part N.	F NPT thread	A mm	B mm	T mm	Packing unit

GAM - Sealing gaskets made of mineral fiber

GRA - Guarnizioni di tenuta in rame

Codice GAS	F filetto GAS	A mm	B mm	T mm	Confezione standard	Codice ISO Metrico	F filetto ISO Metrico	A mm	B mm	T mm	Confezione standard	Codice PG	F filetto PG	A mm	B mm	T mm	Confezione standard
GRA01	1/4"	18	13,2	1,5	100							GRA01	7	18	13,2	1,5	100
GRA02	3/8"	23	17	1,5	100	GRM16	M16X1,5	22	16,1	1,5	100	GRA22	9	21,5	15,4	1,5	100
												GRA23	11	24	18,7	1,5	100
GRA03	1/2"	27	21	1,5	100	GRA24	M20X1,5	26	20,3	1,5	100	GRA24	13,5	26	20,3	1,5	100
												GRA25	16	30	22,7	1,5	50
GRA04	3/4"	32,5	26,6	1,5	50	GRM25	M25X1,5	32	25,1	1,5	50	GRA26	21	34	28,4	1,5	50
GRA05	1"	41	33,4	1,5	50	GRM32	M32X1,5	38	32,2	1,5	50	GRA27	29	43	36,7	1,5	50
GRA06	1"1/4	50	42,2	1,5	25	GRM40	M40X1,5	50	40,2	1,5	20						
GRA07	1"1/2	55	48,3	1,5	25	GRM50	M50X1,5	60	50,2	1,5	20	GRA28	36	56	47	1,5	25
												GRA29	42	64	54,2	1,5	10
GRA08	2"	70	60,3	1,5	10	GRM63	M63X1,5	73	63,3	1,5	10	GRA30	48	70	59	1,5	10
GAS REF. Part N.	F GAS thread	A mm	B mm	T mm	Packing unit	ISO Metric REF. Part N.	F ISO Metric thread	A mm	B mm	T mm	Packing unit	PG REF. Part N.	F PG thread	A mm	B mm	T mm	Packing unit

GRA - Sealing gaskets made of copper

TEAFLEX®
INDUSTRIAL CABLE PROTECTION

PR

Pressacavi in ottone nichelato
Nickel plated cable glands

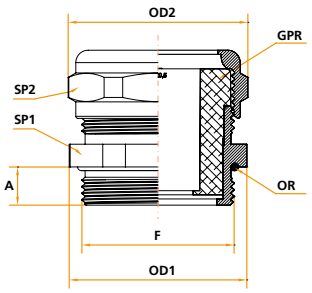

Pressacavi in ottone nichelato con gommino di serraggio in TPE e anello "O" ring sulla filettatura.

Nickel plated brass cable glands with TPE insert and "O" ring on thread.

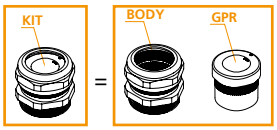

Grado di protezione IP 67
IP Rating IP 67

Applicazione
Application

PR - Pressacavi industriali in ottone nichelato

GAS CODICE KIT	GAS CODICE BODY	F Filetto GAS	A mm	NPT CODICE KIT	NPT CODICE BODY	F Filetto NPT	A mm	OD1-OD2 mm	SP1-SP2 mm	PG CODICE KIT	PG CODICE BODY	F Filetto PG	A mm	OD1-OD2 mm	SP1-SP2 mm	METRICO CODICE KIT	METRICO CODICE BODY	F Filetto ISO Metr.	A mm	OD1-OD2 mm	SP1-SP2 mm	Ø cavo mm Min. Max	Colore gommino	Codice Gommino	Confezione standard KIT
PR01407	CPR014	1/4"	6					16,5	15	PR0707	CPR007	7	5	16,5	15							4 - 6,5	giallo - yellow	GPR00707	50
																PRM1207	CPR12M	M12x1,5	5	16,5	15	4 - 6,5	giallo - yellow	GPA0007	
PR03807										PR0907						PRM1607						4 - 6,5	giallo - yellow	GPR00907	
PR03808	CPR038	3/8"	7					21 - 19	19 - 17	PR0908	CPR009	9	6	19	17	PRM1608	CPR16M	M16x1,5	8	21	19	5 - 8	grigio - grey	GPR00908	50
PR03809										PR0909						PRM1609						6,5 - 9,5	nero - black	GPR00909	
										PR1107												4 - 6,5	giallo - yellow	GPR01107	
										PR1108												5 - 8	grigio - grey	GPR01108	
										PR1109	CPR011	11	6	22	20							6,5 - 9,5	nero - black	GPR01109	50
										PR1111												7 - 10,5	verde - green	GPR01111	
PR01207				PRN0307						PR1307						PRM2007						4 - 6,5	giallo - yellow	GPR01307	
PR01208				PRN0308						PR1308						PRM2008						5 - 8	grigio - grey	GPR01308	
PR01209	CPR012	1/2"	9	PRN0309	CPRN03	1/2"	14	26 - 24	24 - 22	PR1309	CPR013	13,5	6,5	24	22	PRM2009	CPR20M	M20x1,5	8	24	22	6,5 - 9,5	nero - black	GPR01309	50
PR01211				PRN0311						PR1311						PRM2011						7 - 10,5	verde - green	GPR01311	
PR01213				PRN0313						PR1313						PRM2013						9 - 13	rosso - red	GPR01313	
										PR1607						PRM2507						4 - 6,5	giallo - yellow	GPR01607	
										PR1608						PRM2508						5 - 8	grigio - grey	GPR01608	N.10 PR034XX/ PRN04XX /PRM25XX N.50 PR16XX
										PR1609						PRM2509						6,5 - 9,5	nero - black	GPR01609	
PR03411	CPR034	3/4"	10	PRN0411	CPRN04	3/4""	14	32,5 - 26,5	30 - 24	PR1611	CPR016	16	6,5	26,5	24	PRM2511	CPR25M	M25x1,5	9	30 - 26,5	28 - 24	7 - 10,5	verde - green	GPR01611	
PR03413				PRN0413						PR1613						PRM2513						9 - 13	rosso - red	GPR01613	
PR03416				PRN0416						PR1616						PRM2516						11,5 -15,5	bianco - white	GPR01616	
										PR2111												7 - 10,5	verde - green	GPR02111	
										PR2113												9 - 13	rosso - red	GPR02113	
PR10016	CPR100	1"	11	PRN0516	CPRN05	1"	18	38,5 - 33	35 - 30	PR2116	CPR021	21	7,5	33	30	PRM3216	CPR32M	M32x1,5	10	37,5 - 33	35 - 30	11,5 -15,5	bianco - white	GPR02116	10
PR10018				PRN0518						PR2118						PRM3218						14 - 18	blu - blue	GPR02118	
PR10020				PRN0520						PR2120						PRM3220						17 - 20,5	marrone - brown	GPR02120	
										PR2916						PRM4016						11,5 -15,5	bianco - white	GPR02916	
										PR2918						PRM4018						14 - 18	blu - blue	GPR02918	
										PR2920	CPR029	29	9,25	43,5	40	PRM4020	CPR40M29	M40x1,5	10	47 - 43,5	42 - 40	17 - 20,5	marrone - brown	GPR02920	10
										PR2925						PRM4025						20 - 25	arancione - orange	GPR02925	
										PR2928						PRM4028						24 - 28	giallo ch. - light yellow	GPR02928	
PR11430	CPR114	1"1/4	9					48 - 50	45							PRM4030	CPR40M	M40x1,5	10	48 - 50	45	26 - 30	bianco - white	GPR11430	5
PR11232				PRN0732						PR3632						PRM5032						27 - 32	antracite - anthracite	GPR03632	
PR11234	CPR112	1"1/2	9	PRN0734	CPRN07	1"1/2	18	56 - 55	50	PR3634	CPR036	36	9	55	50	PRM5034	CPR50M	M50x1,5	12	57 - 55	52 - 50	29 - 34	azzurro - light blue	GPR03634	5
PR11236				PRN0736						PR3636						PRM5036						32 - 36	rosa - pink	GPR03636	
PR20044	CPR200	2"	10	PRN0844	CPRN08	2"	19	70	64	PR4844	CPR048	48	10	70	64	PRM6344	CPR63M	M63x1,5	10	70	64	39 - 44	bianco - white	GPR04844	2
GAS KIT NUMBER	GAS BODY NUMBER	F GAS thread	A mm	NPT KIT NUMBER	NPT BODY NUMBER	F NPT thread	A mm	OD1-OD2 mm	SP1-SP2 mm	PG KIT NUMBER	PG BODY NUMBER	F PG thread	A mm	OD1-OD2 mm	SP1-SP2 mm	ISO METRIC KIT NUMBER	ISO METRIC BODY NUMBER	F ISO Metric thread	A mm	OD1-OD2 mm	SP1-SP2 mm	Cable Ø mm Min. Max	Seal color	Seal REF. Part N.	KIT Packing unit

PR - Industrial cable glands made of brass nickel plated

Esempio d'ordine KIT / *KIT Order example:* **PRM1607**

PR	Pressacavo in ottone nichelato - *Brass nickel plated cable gland*
M	Filettatura ISO metrico - *ISO metric thread*
16	Dimensione Filetto - *Thread dimension*
07	Passaggio cavo 4 - 6,5 / *Cable range 4 - 6,5*

PR...M

Pressacavi multi foro in ottone nichelato
Nickel plated multi holes cable glands

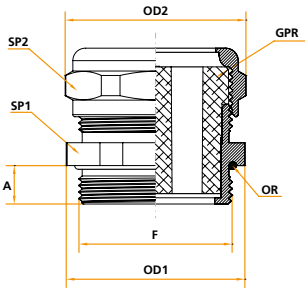

Pressacavi in ottone nichelato con gommino di serraggio in TPE e anello "O" ring sulla filettatura.

Brass cable glands nickel plated with TPE insert and "O" ring on thread.

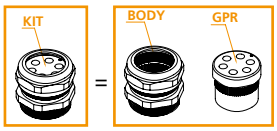

Grado di protezione IP 67

IP Rating IP 67

Applicazione
Application

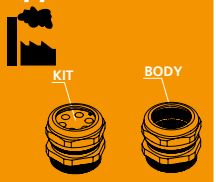

Questi pressacavi permettono l'installazione di più cavi con **Ø esterno uguale** consentendo un notevole risparmio di spazio. I fori dei gommini con la "**S**" finale non sono passanti.

These cable glands allow installation of more cables with ***equal outside diameter*** *saving space.*

"S" *stands for blind holes.*

PR - Pressacavi industriali multiforo in ottone nichelato

PG CODICE KIT	PG CODICE BODY	F Filetto PG	A mm	OD1-OD2 mm	SP1-SP2 mm	Metrico CODICE BODY	F Filetto ISO Metr.	A mm	OD1-OD2 mm	SP1-SP2 mm	Numero fori x Ø cavo Ø 1	Ø 2	Ø 3	Ø 4	Ø 5	Ø 6	Ø 7	Ø 8	Ø 9			Codice Gommino
PR09M...	CPR009	9	6	19	17	CPR16M	M16x1,5	8	21	19			1x3	1x4								
											2x1,2		2x3	2x4								
													3x3									
													4x3									
PR11M...	CPR011	11	6	22	20						4x1,5	2x2,3	2x3	2x4	2x5	2x6						
											7x1,5	6x2	3x3	3x4								
											9x1,5	6x2,5	5x3,5									
PR13M...	CPR013	13,5	6,5	24	22	CPR20M	M20x1,5	8	24	22		3x2	2x3	3x4	2x5	2x6						
												10x2	3x3		3x5,3**S**							
													4x3									
													6x3,5									
PR16M...	CPR016	16	6,5	26,5	24	CPR25M	M25x1,5	9	30-26,5	28-24			1x3	1x4			2x7					
												7x2	3x3	2x4		2x6	3x7	2x8				
														4x4		4x6		2x8**S**				
														6x4								
PR21M...	CPR021	21	7,5	33	30	CPR32M	M32x1,5	10	37,5-33	35-30		21x2	8x3	6x4	3x5	4x6	3x7	2x8	2x9			
														8x4	4x5	4x6,5		4x8	3x9			
														2x4,5	6x5,5	6x6,5						
PG KIT NUMBER	PG BODY NUMBER	F PG thread	A mm	OD1-OD2 mm	SP1-SP2 mm	Metric BODY NUMBER	F ISO Metric thread	A mm	OD1-OD2 mm	SP1-SP2 mm	Ø 1	Ø 2	Ø 3	Ø 4	Ø 5	Ø 6	Ø 7	Ø 8	Ø 9			Seal REF. Part N.
											Holes number x cable Ø											

PG CODICE KIT	PG CODICE BODY	F Filetto PG	A mm	OD1-OD2 mm	SP1-SP2 mm	Metrico CODICE BODY	F Filetto ISO Metr.	A mm	OD1-OD2 mm	SP1-SP2 mm	Numero fori x Ø cavo Ø 5	Ø 6	Ø 7	Ø 8	Ø 9	Ø 10	Ø 11	Ø 12	Ø 13	Ø 15	Ø 18	Ø 19	Codice Gommino
PR29M...	CPR029	29	9,25	43,5	40	CPR40M29	M40x1,5	10	47-43,5	42-40	4x5,5							1x12,5		1x15			
												6x6	7x7	6x8	4x9	4x10	2x11		2x13				GPR29M...
												10x6			5x9	5x10							
PR36M...	CPR036	36	9	55	50	CPR50M	M50x1,5	12	57-55	52-50	15x5		13x7	8x8	7x9	3x10	4x11,5		4x13	2x15			GPR36M...
														11x8	8x9								
PR48M...	CPR048	48	10	70	64	CPR63M	M63x1,5	10	70	64						8x10		8x12			3x18	3x19,1	GPR48M...
PG KIT NUMBER	PG BODY NUMBER	F PG thread	A mm	OD1-OD2 mm	SP1-SP2 mm	Metric BODY NUMBER	F ISO Metric thread	A mm	OD1-OD2 mm	SP1-SP2 mm	Ø 5	Ø 6	Ø 7	Ø 8	Ø 9	Ø 10	Ø 11	Ø 12	Ø 13	Ø 15	Ø 18	Ø 19	Seal REF. Part N.
											Holes number x cable Ø												

PR - Industrial multi holes cable glands made of brass nickel plated

Il problema

La connessione dei multi-cavi è regolamentata dalla norma EN 60 204/DIN VDE 0113 secondo le seguenti caratteristiche:

- Per ottenere un grado di protezione non inferiore a IP54, è cononsigliabile non inserire più cavi in un unico foro.
- I cavi con voltaggio differente, devono essere installati separatamente.
- Numerosi pressacavi di piccole dimensioni generano problemi di spazio.

La soluzione

- Il gommino pluriforo consente il passaggio di più cavi in un solo pressacavo.
- La sua particolare conformazione assicura che tutti i cavi siano separati l'uno dall'altro e perfettamente isolati.
- Grado di protezione assicurato IP67.

The problem

The connection of multi-cables is regulated by EN 60 204/DIN VDE 0113 according to the following characteristics:

- *Several cables may not be led through a single hole seal, as IP54 rating will be not ensured.*
- *Cables carrying different voltages must be physically separated when installed.*
- *Numerous small glands frequently lead to space problems.*

The solution

- *The UNI Multi range leads several cables through the gland.*
- *The special insert ensures all the cables are separated from each other and are totally insulated.*
- *All glands meet the requirements of IP 67 rating.*

XBO	Tappi di chiusura fori inutilizzati / *Pins for unused holes*											
Dimensione / *Size*	3,0x25	4,0x20	4,0x25	5,3x25	6,0x25	6,4x25	7,0x25	7,5x20	8,0x20	9,3x20	10x20	13x25
Confezione Standard / *Packing Unit*	100	100	100	100	100	100	100	100	100	100	100	100

Esempio d'ordine **Tappi di chiusura** / ***Pins*** *Order example:* **XBO3,0x25**

Esempio d'ordine **KIT** / ***KIT*** *Order example:* **PR09M0103**

PR	Pressacavo in ottone nichelato - *Nickel plated cable gland*
09	Dimensione Filetto - *Thread dimension*
M0103	Numero fori x Ø cavo / *Holes number x cable Ø*

PR...M

Pressacavi multi foro in ottone nichelato - Ø cavi diverso
Nickel plated multi holes cable glands - different Ø of cables

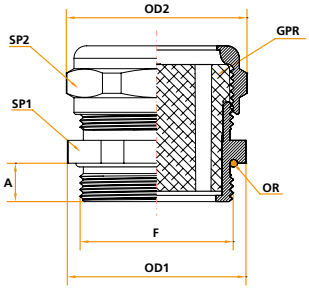

Pressacavi in ottone nichelato con gommino di serraggio in TPE e anello "O" ring sulla filettatura.

Brass cable glands nickel plated with TPE insert and "O" ring on thread.

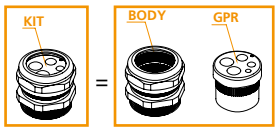

Grado di protezione IP 67

IP Rating IP 67

Applicazione
Application

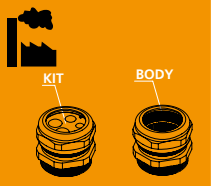

Questi pressacavi permettono l'installazione di più cavi con **diverso Ø esterno** consentendo un notevole risparmio di spazio.
I fori dei gommini con la "**S**" finale non sono passanti.

*These cable glands allow installation of more cables with **different outside diameter** saving space.*
***"S"** stands for blind holes.*

PR - Pressacavi industriali multiforo (Ø cavi diverso) in ottone nichelato

PG CODICE KIT	PG CODICE BODY	F Filetto PG	A mm	OD1-OD2 mm	SP1-SP2 mm	Metrico CODICE BODY	F Filetto ISO Metrico	A mm	OD1-OD2 mm	SP1-SP2 mm	Numero fori x Ø cavo				Codice Gommino
PR13M...	**CPR013**	13,5	6,5	24	22	**CPR20M**	M20x1,5	8	24	22	**A** 1x3/2x6	**B** 3x3/1x6	**C** 2x5/1x5,5	**D** 2x2/2x2**S**	**GPR13M...**
											E 2x3,2/2x3,3**S**				
PR16M...	**CPR016**	16	6,5	26,5	24	**CPR25M**	M25x1,5	9	30-26,5	28-24	**A** 1x3/2x8	**B** 1x3/1x9	**C** 1x5/2x6	**D** 1x6/1x8	**GPR16M...**
											E 2x6/1x7	**F** 1x6/1x7,5/1x7**S**			
PR21M...	**CPR021**	21	7,5	33	30	**CPR32M**	M32x1,5	10	37,5-33	35-30	**A** 1x3,2/2x5/1x6**S**	**B** 2x3,2/4x5	**C** 8x4/1x4**S**	**D** 4x5/4x5**S**	**GPR21M...**
											E 1x6/2x9	**F** 2x6/2x8	**G** 4x6/3x6**S**	**H** 4x6,5/1x6,5**S**	
											I 1x7/1x10,5	**L** 2x7/3x7**S**	**M** 1x8,5/1x12	**N** 1x3,2/2x6/1x6,1/1x6,8/1x7,3	
PR29M...	**CPR029**	29	9,25	43,5	40	**CPR40M29**	M40x1,5	10	47-43,5	42-40	**A** 1x4/1x6/1x8/2x10	**B** 1x6/1x8,5/1x10,5	**C** 4x6/3x8,5	**D** 2x6/2x6**S**/1x8/1x7**S**/1x10	**GPR29M...**
											E 1x6,5/1x17	**F** 4x6,5/4x6,5**S**	**G** 2x6,5/1x10	**H** 1x9/1x15	
											I 1x9/1x10/1x11	**L** 1x10,5/1x16	**M** 1x12/1x13		
PR36M...	**CPR036**	36	9	55	50	**CPR50M**	M50x1,5	12	57-55	52-50	**A** 1x14/1x17				**GPR36M...**
PR48M...	**CPR048**	48	10	70	64	**CPR63M**	M63x1,5	10	70	64	**A** 4x10/3x12	**B** 1x19,6/1x15,6	**C** 1x26/1x8/1x9		**GPR48M...**
PG KIT NUMBER	***PG BODY NUMBER***	***F PG thread***	***A mm***	***OD1-OD2 mm***	***SP1-SP2 mm***	***Metric BODY NUMBER***	***F ISO Metric thread***	***A mm***	***OD1-OD2 mm***	***SP1-SP2 mm***	***Holes number x cable Ø***				***Seal REF. Part N.***

PR - Industrial multi holes cable glands (different Ø of cables) made of brass nickel plated

XBO	Tappi di chiusura fori inutilizzati / *Pins for unused holes*											
Dimensione / *Size*	3,0x25	4,0x20	4,0x25	5,3x25	6,0x25	6,4x25	7,0x25	7,5x20	8,0x20	9,3x20	10x20	13x25
Confezione Standard / *Packing Unit*	100	100	100	100	100	100	100	100	100	100	100	100

Esempio d'ordine Tappi di chiusura / *Pins Order example:* **XBO3,0x25**

Esempio d'ordine KIT / *KIT Order example:* **PR13M0203**

PR	Pressacavo in ottone nichelato - *Nickel plated cable gland*
13	Dimensione Filetto - *Thread dimension*
M0203	Numero fori x Ø cavo / *Holes number x cable Ø*

FF

Pressacavi per installazioni ferroviarie in ottone nichelato
Nickel plated cable glands for railway applications

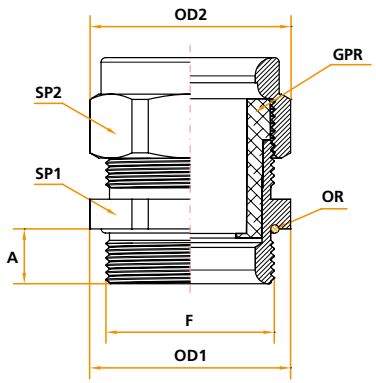

Applicazione *Application*

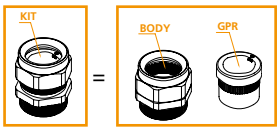

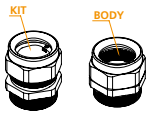

Grado di protezione IP 67
IP Rating IP 67

FF - Pressacavi per installazioni ferroviarie

PG CODICE KIT	PG CODICE BODY	F Filetto PG	OD1-OD2 mm	SP1-SP2 mm	METRICO CODICE KIT	METRICO CODICE BODY	F Filetto ISO Metrico	OD1-OD2 mm	SP1-SP2 mm	Ø cavo mm Min. Max	Colore Gommino	Codice Gommino GPR	A mm	Confezione standard KIT
153FF07					125FF07					4 - 6,5	giallo - *yellow*	GPR01607		
153FF08					125FF08					5 - 8	grigio - *grey*	GPR01608		
153FF09					125FF09					6,5 - 9,5	nero - *black*	GPR01609		
153FF11	153FF	16	26,5	24	125FF11	125FF	M25x1,5	30	27	7 - 10,5	verde - *green*	GPR01611	10	20
153FF13					125FF13					9 - 13	rosso - *red*	GPR01613		
153FF16					125FF16					11,5 - 15,5	bianco - *white*	GPR01616		
154FF13					132FF13					9 - 13	rosso - *red*	GPR02113		
154FF16					132FF16					11,5 - 15,5	bianco - *white*	GPR02116		
154FF18	154FF	21	33,5	30	132FF18	132FF	M32x1,5	37,5-33,5	35-30	14 - 18	blu - *blue*	GPR02118	12	10
154FF20					132FF20					17 - 20,5	marrone - *brown*	GPR02120		
					132FF25	132FFA		44	40	20 - 25	arancione - *orange*	GPA0725		
155FF16					140FF16					11,5 - 15,5	bianco - *white*	GPR02916		
155FF18					140FF18					14 - 18	blu - *blue*	GPR02918		
155FF20	155FF	29	44	40	140FF20	140FF	M40x1,5	48	45	17 - 20,5	marrone - *brown*	GPR02920	12	10
155FF25					140FF25					20 - 25	arancione - *orange*	GPR02925		
155FF28					140FF28					24 - 28	giallo chiaro - *light yellow*	GPR02928		
156FF32					150FF32					27 - 32	antracite - *anthracite*	GPR03632		
156FF34	156FF	36	54	50	150FF34	150FF	M50x1,5	57	52	29 - 34	azzurro - *light blue*	GPR03634	12	5
156FF36					150FF36					32 - 36	rosa - *pink*	GPR03636		
					-40°+135°C	-40°+135°C						-40°+135°C		
					125SF08					5 - 8	grigio - *grey*	GPRT1608		
					125SF09	125SF	M25x1,5	30	27	6,5 - 9,5	grigio - *grey*	GPRT1609	10	20
					125SF16					11,5 - 15,5	grigio - *grey*	GPRT1616		
					132SF13					9 - 13	grigio - *grey*	GPRT2113		
					132SF16					11,5 - 15,5	grigio - *grey*	GPRT2116		
		"O" ring in SILICONE sulla filettatura			132SF18	132SF	M32x1,5	37,5-33,5	35-30	14 - 18	grigio - *grey*	GPRT2118	12	10
					132SF20					17 - 20,5	grigio - *grey*	GPRT2120		
					132SF25	132SFA		44	40	20 - 25	grigio - *grey*	GPAT2925	10	
					140SF16					11,5 - 15,5	grigio - *grey*	GPRT2916		
					140SF18					14 - 18	grigio - *grey*	GPRT2918		
		SILICON "O" ring on thread			140SF20	140SF	M40x1,5	48	45	17 - 20,5	grigio - *grey*	GPRT2920	12	10
					140SF25					20 - 25	grigio - *grey*	GPRT2925		
					140SF28					24 - 28	grigio - *grey*	GPRT2928		
					150SF32					27 - 32	grigio - *grey*	GPRT3632		
					150SF34	150SF	M50x1,5	57	52	29 - 34	grigio - *grey*	GPRT3634	12	5
					150SF36					32 - 36	grigio - *grey*	GPRT3636		
					-40°+135°C	-40°+135°C						-40°+135°C		

PG KIT NUMBER	PG BODY NUMBER	F PG thread	OD1-OD2 mm	SP1-SP2 mm	ISO METRIC KIT NUMBER	ISO METRIC BODY NUMBER	F ISO Metric thread	OD1-OD2 mm	SP1-SP2 mm	Cable Ø mm Min. Max	Seal color	GPR Seal REF. Part N.	A mm	KIT Packing unit

FF - Cable glands for railway installations

Pressacavo in ottone nichelato con gommino di serraggio in TPE e anello "O" ring sulla filettatura. Il Pressacavo della Serie FF é stato realizzato per proteggere in modo specifico i cavi elettrici sottoposti a stretto raggio di curvatura. Infatti la particolare costruzione fatta con apposite sagome raggiate all'interno del corpo pressacavo e del dado di pressione, impediscono che il cavo in particolari condizioni di curvatura si danneggi.
VANTAGGI:
- Protezione contro il taglio
- Protezione contro le schiacciature
- Protezione contro la deformazione

Brass cable glands nickel plated with TPE insert and "O" ring on thread.
FF type cable gland has been designed to guarantee cables long life lasting under very tight bending radius. The special construction with internal radii of the body and pressure nut, avoid cable damages at any working conditions.
ADVANTAGES:
- *Cut protection*
- *Impact load pressure protection*
- *Protection against deformation*

Esempio d'ordine KIT / *KIT Order example:* **153FF13**

153FF	Corpo pressacavo filetto PG - *Body cable gland PG thread*
13	Passaggio cavo 9 - 13 / *Cable range 9 - 13*

PRA

Pressacavi allargati in ottone nichelato
Expanding brass cable glands nickel plated

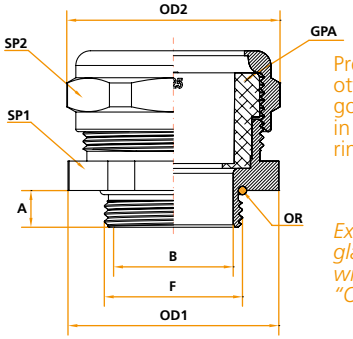

Pressacavi allargati in ottone nichelato con gommino di serraggio in TPE e anello "O" ring sulla filettatura.

Expanding brass cable glands nickel plated with TPE sealing and "O" ring on thread.

Grado di protezione IP 67

IP Rating IP 67

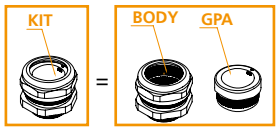

Applicazione
Application

La funzione di questi pressacavi consente di unire cavi di grosso Ø con filetti di piccole dimensioni. Questo pressacavo annulla l'utilizzo di riduzioni che influirebbero negativamente sulla tenuta meccanica e sul costo finale. I cavi con Ø esterno uguale o superiore al Ø B di passaggio devono essere liberati dalla loro guaina di protezione esterna.

These cable glands join great diameter cable with small thread, avoiding the addition of components such as reducers, improving mechanical stability and reducing costs. Cables with external Ø equal or higher to Ø B must be clean from outside plastic coating.

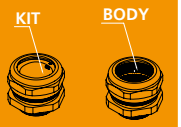

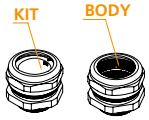

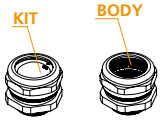

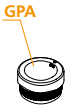

PRA - Pressacavi industriali allargati in ottone nichelato

GAS CODICE KIT	GAS CODICE BODY	F Filetto GAS	A mm	B mm	Confez. standard KIT	PG CODICE KIT	PG CODICE BODY	F Filetto PG	A mm	B mm	Confez. standard KIT	METRICO CODICE KIT	METRICO CODICE BODY	F Filetto ISO Metr.	A mm	B mm	Confez. standard KIT	OD1-OD2 mm	SP1-SP2 mm	Ø cavo mm Min. Max	Colore gommino	Codice Gommino
PRA01409	CPA01409	1/4"	6	9	50	PRA0709	CPA00709	7	6	9	50	PRAM1209	CPA12M09	M12x1,5	6	8,5	50	19	17	6,5 - 9,5	nero - *black*	GPA0109
PRA01411	CPA01411					PRA0711	CPA00711					PRAM1211	CPA12M11					22	20	7 - 10,5	verde - *green*	GPA0611
PRA03809	CPA03813	3/8"	7	12	50	PRA0909	CPA00913	9	6	11,8	50	PRAM1609	CPA16M13	M16x1,5	6	11,8	50	24	22	6,5 - 9,5	nero - *black*	GPA0209
PRA03811	CPA03811					PRA0911	CPA00911					PRAM1611	CPA16M11					22	20	7 - 10,5	verde - *green*	GPA0611
PRA03813	CPA03813					PRA0913	CPA00913					PRAM1613	CPA16M13					24	22	9 - 13	rosso - *red*	GPA0213
						PRA1109	CPA01113	11	6	15	50							24	22	6,5 - 9,5	nero - *black*	GPA0209
						PRA1113														9 - 13	rosso - *red*	GPA0213
PRA01213	CPA01221	1/2"	9	17	10	PRA1313	CPA01321	13,5	6,5	17	20	PRAM2013	CPA20M21	M20x1,5	6,5	16	10	33	30	9 - 13	rosso - *red*	GPA0313
												PRAM2016								11,5 - 15,5	bianco - *white*	GPA0316
PRA01216	CPA01216			17,2	50	PRA1316	CPA01316			17,2	50									11,5 - 15,5	bianco - *white*	GPR01616
PRA01218	CPA01221			17	10	PRA1318	CPA01321			17	20	PRAM2018								14 - 18	blu - *blue*	GPA0318
PRA01220						PRA1320						PRAM2020								17 - 20,5	marrone - *brown*	GPA0320
PRA03413	CPA03421	3/4"	10	22	10	PRA1613	CPA01621	16	6,5	17	20	PRAM2513	CPA25M	M25x1,5	9	20,5	10	33	30	9 - 13	rosso - *red*	GPA0313
PRA03416						PRA1616						PRAM2516								11,5 - 15,5	bianco - *white*	GPA0316
PRA03418						PRA1618						PRAM2518								14 - 18	blu - *blue*	GPA0318
PRA03420						PRA1620						PRAM2520								17 - 20,5	marrone - *brown*	GPA0320
PRA03423	CPA03433	3/4"	10	22	10	PRA2123	CPA02133	21	7,5	24,4	10									19 - 23	verde - *green*	GPA0423
PRA10025	CPA10029	1"	11	26	10	PRA2125	CPA02129	21	7,5	24,4	10	PRAM3225	CPA32M	M32x1,5	10	26	10	43,5	40	20 - 25	arancione - *orange*	GPA0725
						PRA2932						PRAM4032								27 - 32	antracite - *anthracite*	GPA0532
						PRA2934	CPA02936	29	8,5	32	5	PRAM4034	CPA40M	M40x1,5	8,5	34	5	55	50	29 - 34	azzurro - *light blue*	GPA0534
						PRA2936						PRAM4036								32 - 36	rosa - *pink*	GPA0536
GAS KIT NUMBER	GAS BODY NUMBER	F GAS thread	A mm	B mm	KIT Packing unit	PG KIT NUMBER	PG BODY NUMBER	F PG thread	A mm	B mm	KIT Packing unit	ISO METRIC KIT NUMBER	ISO METRIC BODY NUMBER	F ISO Metric	A mm	B mm	KIT Packing unit	OD1-OD2 mm	SP1-SP2 mm	Cable Ø mm Min. Max	Seal color	Seal REF. Part N.

PRA - Expanding industrial cable glands made of brass nickel plated

Esempio d'ordine KIT / *KIT Order example:* **PRA0913**

PRA	Pressacavo in ottone nichelato - *Brass nickel plated cable gland*
09	Dimensione e filettatura PG - *PG thread and dimension*
13	Passaggio cavo 9 - 13 / *Cable range 9 - 13*

PRAT

Pressacavi anti torsione in ottone nichelato
Strain relief cable glands nickel plated

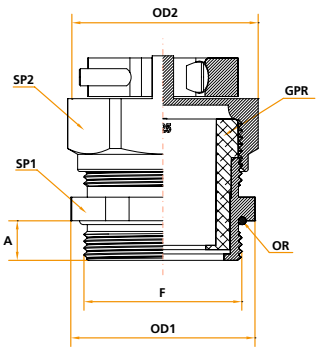

Pressacavi in ottone nichelato con gommino di serraggio in TPE e anello "O" ring sulla filettatura. **Viti di serraggio acciaio inox AISI 304.**

Strain relief brass cable glands nickel plated with TPE insert and "O" ring on thread. **Stainless steel AISI 304 locking screws.**

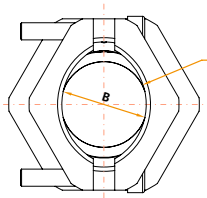

Diametro ganasce serrate
Cross section locked jaws

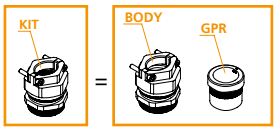

Grado di protezione IP 67
IP Rating IP 67

Le particolari ganasce di questi pressacavi oltre a garantire una eccezionale tenuta a trazione del cavo evitano la possibilità di torsione del cavo stesso.

The particular design of the jaws guarantee an excellent strain relief of the cable avoiding jerking movements.

Applicazione
Application

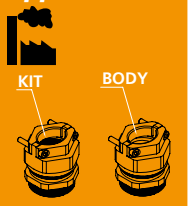

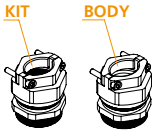

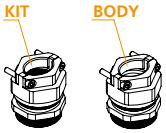

PRAT - Pressacavi industriali antitorsione in ottone nichelato

GAS CODICE KIT	GAS CODICE BODY	F Filetto GAS	A mm	OD1-OD2 mm	SP1-SP2 mm	Confez. standard KIT	PG CODICE KIT	PG CODICE BODY	F Filetto PG	A mm	OD1-OD2 mm	SP1-SP2 mm	Confez. standard KIT	METRICO CODICE KIT	METRICO CODICE BODY	F Filetto ISO Metr.	A mm	OD1-OD2 mm	SP1-SP2 mm	Confez. standard KIT	B mm	Ø cavo mm Min. Max	Colore gommino	Codice Gommino
PRAT01211	CPRAT012	1/2"	9	26-27	24	20	PRAT1311	CPRAT013	13,5	6,5	24-27	22-24	20	PRATM2011	CPRATM20	M20x1,5	8	24-27	22-24	20	9,1	7 - 10,5	verde - *green*	GPR01311
PRAT01213							PRAT1313							PRATM2013								9 - 13	rosso - *red*	GPR01313
PRAT03413	CPRAT034	3/4"	10	32,5-29	30-26	10	PRAT1613	CPRAT016	16	6,5	26,5-29	24-26	20	PRATM2513	CPRATM25	M25x1,5	9	30-29	28-26	20	10,5	9 - 13	rosso - *red*	GPR01613
PRAT03416							PRAT1616							PRATM2516								11,5 - 15,5	bianco - *white*	GPR01616
PRAT03418	CPRAT34A													PRATM2518	CPRATM25A			33-29	30-26	10	13,1	14 - 18	blu - *blue*	GPA0318
PRAT03420														PRATM2520								17 - 20,5	marrone - *brown*	GPA0320
PRAT10016	CPRAT100	1"	11	38,5-33	35-30	10	PRAT2116	CPRAT021	21	7,5	32-33	30	10	PRATM3216	CPRATM32	M32x1,5	10	37,5-33	35-30	10	13,1	11,5 - 15,5	bianco - *white*	GPR02116
PRAT10018							PRAT2118							PRATM3218								14 - 18	blu - *blue*	GPR02118
PRAT10020							PRAT2120							PRATM3220								17 - 20,5	marrone - *brown*	GPR02120
PRAT10025	CPRAT100A			43-44,5	40									PRATM3225	CPRATM32A			43-44,5	40		19,5	20 - 25	arancione - *orange*	GPA0725
							PRAT2920	CPRAT029	29	9,25	43-44,5	40	10	PRATM4020	CPRATM40A	M40x1,5	10	47-44,5	42-40	10	19,5	17 - 20,5	marrone - *brown*	GPR02920
							PRAT2925							PRATM4025								20 - 25	arancione - *orange*	GPR02925
							PRAT2928							PRATM4028								24 - 28	giallo chiaro - *light yellow*	GPR02928
PRAT11430	CPRAT114	1"1/4	9	48-50	45	5								PRATM4030	CPRATM40		10	48-50	45	5	21,5	26 - 30	bianco - *white*	GPR11430
PRAT11232	CPRAT112	1"1/2	9	55-56	50	5	PRAT3632	CPRAT036	36	9	55-56	50	5	PRATM5032	CPRATM50	M50x1,5	12	57-56	52-50	5	24	27 - 32	antracite - *anthracite*	GPR03632
PRAT11234							PRAT3634							PRATM5034								29 - 34	azzurro - *light blue*	GPR03634
PRAT11236							PRAT3636							PRATM5036								32 - 36	rosa - *pink*	GPR03636
PRAT20044	CPRAT200	2"	10	70	64	2	PRAT4844	CPRAT048	48	10	70	64	2	PRATM6344	CPRATM63	M63x1,5	10	70	64	2	39,5	39 - 44	bianco - *white*	GPR04844
GAS KIT NUMBER	GAS BODY NUMBER	F GAS thread	A mm	OD1-OD2 mm	SP1-SP2 mm	KIT Packing unit	PG KIT NUMBER	PG BODY NUMBER	F PG thread	A mm	OD1-OD2 mm	SP1-SP2 mm	KIT Packing unit	ISO METRIC KIT NUMBER	ISO METRIC BODY NUMBER	F ISO Metric	A mm	OD1-OD2 mm	SP1-SP2 mm	KIT Packing unit	B mm	Cable Ø mm Min. Max	Seal color	Seal REF. Part N.

PRAT - Industrial strain relief cable glands made of brass nickel plated

Esempio d'ordine KIT / *KIT Order example:* **PRATM2516**

PRAT	Pressacavo anti torsione in ottone nichelato - *Strain relief cable gland brass nickel plated*
M	Filettatura ISO metrico - *ISO metric thread*
25	Dimensione Filetto - *Thread dimension*
16	Passaggio cavo 11,5-15,5 / *Cable range 11,5-15,5*

PRL

Pressacavi con filetto lungo in ottone nichelato
Long thread cable glands nickel plated

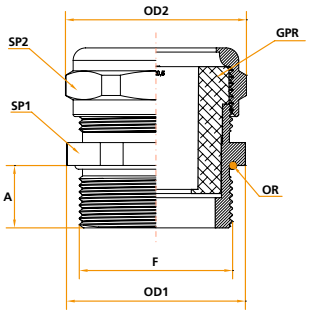

Pressacavi in ottone nichelato con gommino di serraggio in TPE e anello "O" ring sulla filettatura.

Long thread cable glands nickel plated with TPE sealing and "O" ring on thread.

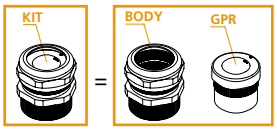

Grado di protezione IP 67

IP Rating IP 67

Applicazione
Application

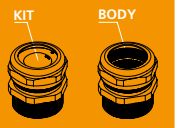

La lunghezza della filettatura permette l'impiego di questi pressacavi, con l'applicazione di un controdado, su pareti con spessore sino a 10 mm.

These long thread cable glands are used where wall thickness up to 10 mm. is presented.

PRL - Pressacavi industriali con filetto lungo in ottone nichelato

PG CODICE KIT	PG CODICE BODY	F Filetto PG	A mm	OD1-OD2 mm	SP1-SP2 mm	METRICO CODICE KIT	METRICO CODICE BODY	F Filetto ISO Metr.	A mm	OD1-OD2 mm	SP1-SP2 mm	Ø cavo mm Min. Max	Colore gommino	Codice Gommino	Confez. standard KIT
PRL0707	CPRL007	7	15	16,5	15							4 - 6,5	giallo - *yellow*	GPR00707	50
						PRLM1207	CPRLM12	M12x1,5	15	16,5	15	4 - 6,5	giallo - *yellow*	GPA0007	
PRL0907	CPRL009	9	15	19	17	PRLM1607	CPRLM16	M16x1,5	15	21-19	19-17	4 - 6,5	giallo - *yellow*	GPR00907	50
PRL0908						PRLM1608						5 - 8	grigio - *grey*	GPR00908	
PRL0909						PRLM1609						6,5 - 9,5	nero - *black*	GPR00909	
PRL1107	CPRL011	11	15	22	20							4 - 6,5	giallo - *yellow*	GPR01107	20
PRL1108												5 - 8	grigio - *grey*	GPR01108	
PRL1109												6,5 - 9,5	nero - *black*	GPR01109	
PRL1111												7 - 10,5	verde - *green*	GPR01111	
PRL1307	CPRL013	13,5	15	24	22	PRLM2007	CPRLM20	M20x1,5	15	24	22	4 - 6,5	giallo - *yellow*	GPR01307	20
PRL1308						PRLM2008						5 - 8	grigio - *grey*	GPR01308	
PRL1309						PRLM2009						6,5 - 9,5	nero - *black*	GPR01309	
PRL1311						PRLM2011						7 - 10,5	verde - *green*	GPR01311	
PRL1313						PRLM2013						9 - 13	rosso - *red*	GPR01313	
PRL1607	CPRL016	16	15	26,5	24	PRLM2507	CPRLM25	M25x1,5	15	30,5-26	28-24	4 - 6,5	giallo - *yellow*	GPR01607	20
PRL1608						PRLM2508						5 - 8	grigio - *grey*	GPR01608	
PRL1609						PRLM2509						6,5 - 9,5	nero - *black*	GPR01609	
PRL1611						PRLM2511						7 - 10,5	verde - *green*	GPR01611	
PRL1613						PRLM2513						9 - 13	rosso - *red*	GPR01613	
PRL1616						PRLM2516						11,5 - 15,5	bianco - *white*	GPR01616	
PRL2111	CPRL021	21	15	32	30							7 - 10,5	verde - *green*	GPR02111	10
PRL2113												9 - 13	rosso - *red*	GPR02113	
PRL2116						PRLM3216	CPRLM32	M32x1,5	15	37,5-32	35-30	11,5 - 15,5	bianco - *white*	GPR02116	
PRL2118						PRLM3218						14 - 18	blu - *blue*	GPR02118	
PRL2120						PRLM3220						17 - 20,5	marrone - *brown*	GPR02120	
PRL2916	CPRAL029	29	15	43,5	40							11,5 - 15,5	bianco - *white*	GPR02916	10
PRL2918												14 - 18	blu - *blue*	GPR02918	
PRL2920												17 - 20,5	marrone - *brown*	GPR02920	
PRL2925												20 - 25	arancione - *orange*	GPR02925	
PRL2928												24 - 28	giallo chiaro - *light yellow*	GPR02928	
						PRLM4030	CPRLM40	M40x1,5	15	48-50	45	26 - 30	bianco - *white*	GPR11430	5
PRL3632	CPRL036	36	15	55	50	PRLM5032	CPRLM50	M50x1,5	15	57-55	52-50	27 - 32	antracite - *anthracite*	GPR03632	5
PRL3634						PRLM5034						29 - 34	azzurro - *light blue*	GPR03634	
PRL3636						PRLM5036						32 - 36	rosa - *pink*	GPR03636	
PRL4844	CPRL048	48	15	70	64	PRLM6344	CPRLM63	M63x1,5	15	70	64	39 - 44	bianco - *white*	GPR04844	2
GAS KIT NUMBER	PG BODY NUMBER	F PG thread	A mm	OD1-OD2 mm	SP1-SP2 mm	ISO METRIC KIT NUMBER	ISO METRIC BODY NUMBER	F ISO Metric	A mm	OD1-OD2 mm	SP1-SP2 mm	Cable Ø mm Min. Max	Seal color	Seal REF. Part N.	KIT Packing unit

PRL - Long thread cable glands made of brass nickel plated

Esempio d'ordine KIT / *KIT Order example:* **PRLM2511**

PRL	Pressacavo filetto lungo - *Long thread cable gland*
M	Filettatura ISO metrico - *ISO metric thread*
25	Dimensione Filetto - *Thread dimension*
11	Passaggio cavo 7-10,5 / *Cable range 7-10,5*

Prove a vibrazione e shock
Vibration and shock tests

Oggetto delle prove
Tests Subject

Guaine in combinazione con i relativi raccordi sottoposti a test di resistenza alle vibrazioni e scosse, a temperatura controllata.

Prodotti testati:
RWPF23, RWPC48, LTPF17, LTPC36, RLTPC23 in combinazione con i raccordi JAW-FIT e **LPU27**.

Conduits in combination with fittings subjected to vibration and shock tests, at controlled temperature.

Tested products:
RWPF23, RWPC48, LTPF17, LTPC36, RLTPC23 in connection with JAW-FIT Fitting System *and* ***LPU27***.

Scopo delle prove
Tests goal

Verifica dell'affidabilità della tenuta meccanica dei raccordi collegati alle terminazioni delle guaine e della capacità di resistenza dei componenti alle sollecitazioni dovute alla vibrazione e allo shock nel range di temperatura -45°C e +23°C.

Assessment of the mechanical strength of connectors fitted to conduits terminations and also the behaviour of the components during vibration and shock tests at temperatures between -45°C and +23°C.

Normativa di riferimento
Reference Specification

La normativa di riferimento per l'esecuzione dei test è stata:

- IEC EN 61373 - Applicazioni Ferroviarie, Tramviarie, Filoviarie e Metropolitane, Materiale Rotabile. Prove d'urto e di vibrazioni

The vibration and shock tests of conduits were executed according to the following Rule:

- IEC EN 61373 - Railway applications. Rolling stock equipment. Shock and vibration tests.

Laboratorio designato per l'esecuzione delle prove ed ente ispettivo di sorveglianza
Assigned laboratory for testing and supervision

Le prove sono state effettuate presso laboratori specializzati sotto la sorveglianza del CESI S.p.A., che ha verificato sia la correttezza delle prove in accordo con la normativa di riferimento, che l'adeguatezza delle apparecchiature/software di prova e degli strumenti di laboratorio.

The tests have been carried out by specialised laboratories under supervision of CESI S.p.A. that verified the compliance of the tests, according to the above mentioned standard and qualified the equipment, software and measuring instruments applied for testing.

Condizioni di prova
Tests Subject

- Lunghezza di connessione: 750mm
- Categoria 1 / Classe "B": riguarda la collocazione fisica di installazione delle guaine a bordo delle carrozze ferroviarie.
- Valori efficaci (RMS) della categoria 1, classe 2 e gamma di frequenza 2, con orientamento verticale, come riportato nella tabella 2 della normativa di riferimento, relativamente allo stato di sollecitazione, al quale sono state sottoposte le guaine.
- Temperatura di prova +23°C con durata delle sollecitazioni di 5h, per frequenze da 5 Hz a 150 Hz (stato della sollecitazione di tipo random) e accelerazione di 7,9m/s^2 lungo le coordinate X, Y e Z.
- Test temperature a -45°C con durata delle sollecitazioni di 4h, per frequenze da 5 Hz a 150 Hz (stato della sollecitazione di tipo random) e accelerazione di 7,9m/s^2 lungo l'asse Z.
- Prova di shock a -45°C, lungo l'asse Z, con sequenze di accelerazione di n° 3 UP and n° 3 DOWN sia per 30m/s^2 and 50m/s^2.
- Prova eseguita alloggiando cavi elettrici non energizzati, che occupavano il 70% della sezione passante dei raccordi.
- Le guaine, della lunghezza di 75cm, sono state appesantite in mezzeria da masse aggiuntive per surrogare la formazione di ghiaccio.

- *Connecting length: 750mm*
- *Category 1 / Class "B": referred to the physical location of the conduit system installed on railcars.*
- *Root mean square value (RMS) for Category 1, Class 2, and Frequency Range 2, referred to the vertical z-axis as shown in Tab.2 of the standard, regarding the vibrations considered for the test of conduit assemblies.*
- *Test temperature at +23°C for a 5 hours vibration period, in a range between 5 Hz and 150 Hz (random vibration status) and acceleration of 7.9 m/s2 along the coordinates x-axis, y-axis and z-axis.*
- *Test temperature at -45°C for a 4h period, in a range between 5 Hz and 150 Hz (random vibration status) and acceleration of 7.9 m/s2 along the coordinates z-axis.*
- *Shock test (-45°C), along z-axis, subjected to acceleration sequences n° 3 UP and n° 3 DOWN both at 30 m/s2 and 50 m/s2.*
- *The tests have been carried out carrying electrical cables filling 70% of the cross section of the system.*
- *In the middle of the conduits, weights have been added to simulate the presence of ice.*

Risultati delle prove
Tests Results

Al termine delle prove, l'Ispettore CESI ha verificato la piena funzionalità dei sistemi di connessione alle estremità delle guaine, sia nella fase di rimozione che di ulteriore inserimento, oltre alla completa integrità del sistema guaina/raccordi, possiamo, quindi, affermare che le guaine Teaflex, anche nelle condizioni più severe, quali il montaggio sui carrelli o nei sottocassa dei veicoli ferroviari, garantiscono la loro integrità ed il mantenimento del grado di protezione dichiarato.

After the tests, CESI inspection officer verified the full functionality of the connection at both conduits termination, during disassembling and assembling phases and the full integrity of the connection system between conduits and fittings. The results demonstrate the suitability of the Teaflex CONDUFIT System and plastic coated metal conduits and relevant connectors, for heavy application conditions. Especially for railway use like under frame installations, control cabinets or on bogies of railcars the products ensure best possible operation reliability – also on a long-term perspective.

Rapporti di prova guaine - *Conduit test reports*

Prove effettuate secondo normativa
Tests carried out according to the standard requirements regarding

Prove di reazione al fuoco, prove di tossicità, prove di resistenza a temperatura.

Fire reaction, smoke toxicity and density, temperature resistance.

Materiali interessati dalle prove
Products tested

Trecce in poliestere, guaine in poliammide, guaine in metallo ricoperte di poliuretano.

Polyester Braids, Polyamide Conduits, Flexible Hoses in Galvanized Carbon Steel coated with Polyurethane.

Normativa di riferimento e materiali in dettaglio
Reference Standards and Products

Le normative di riferimento per l'esecuzione delle prove sono state (estratto):

Following standard requirements have been considered for testing of the related products (extract):

			Norme di riferimento ***Reference standards***
PEVO…	Opacità dei fumi e analisi dei gas	*Smoke Opacity and Gas Analysis*	*UNI CEI 11170-3, 23.11.11*
	Test di reazione al fuoco	*Fire Reaction Test*	*NF F 16-101 & NF F 16102, 10.07.12*
RWP…	Test di reazione al fuoco	*Fire Reaction Test*	*EN ISO 11925-2 & NF F 16-101, 10.07.12*
	Opacità dei fumi e analisi dei gas	*Smoke Opacity and Gas Analysis*	*NFX 70-100 & NFX 10-702, 28.02.12* *UNI CEI 11170-3, 28.02.12*
	Autoestinguenza	*Self-extinguishing Behaviour*	*UL 94, 20.10.06*
SMP…	Opacità dei fumi e analisi dei gas	*Smoke Opacity and Gas Analysis*	*NFX 70-100 & NFX 10-702, 10.07.12*
	Test di reazione al fuoco	*Fire Reaction Test*	*EN ISO 11925-2, 10.07.12*
RLTP…	Opacità dei fumi e analisi dei gas	*Smoke Opacity and Gas Analysis*	*NF F 16-101, 25.11.11*
	Test di reazione al fuoco	*Fire Reaction Test*	*EN ISO 11925-2, 23.11.11*
	Prova di piegamento (-50°C)	*Bending Test (-50°C)*	*Teaflex internal Test, 21.11.07*
LTP…	Opacità dei fumi e analisi dei gas	*Smoke Opacity and Gas Analysis*	*NF F 16-101, 13.12.11*
	Test di reazione al fuoco	*Fire Reaction Test*	*NF F 16-101 & NF F 16-102, 07.12.11*
	Protezione al fuoco sui veicoli ferroviari	*Fire Protection on railways vehicles*	*TS 45545-2, 28.11.11*
GPRSU…	Test di reazione al fuoco	*Fire Reaction Test*	*EN ISO 11925-2, 01.02.08*
	Opacità dei fumi e analisi dei gas	*Smoke Opacity and Gas Analysis*	*NF X 10-702 & NF X 70-100, 01.02.08*

Laboratori
Laboratories

Tutte le prove effettuate sono state realizzate in laboratori accreditati da enti e ministeri competenti.

All tests have been carried out by accredited laboratories or notified bodies recognised by the governmental authorities.

Progetti e materiali in corso di definizione

Prove di compatibilità elettromagnetica (EMC) sulle guaine poliammidiche e metalliche rivestite in treccia di materiale metallico.

Prove di reazione al fuoco, prove di tossicità, prove di resistenza a temperatura verranno effettuate su tutti i nuovi raccordi della gamma Teaflex e su alcune nuove guaine in via di progettazione.

Prove di compatibilità elettromagnetica (EMC) su una guaina poliammidica denominata ESD.

Projects and Material Tests in Progress

Electro Magnetic Compatibility/Interference Tests (EMC/EMI) are in progress for metallic braided polyamide conduits.

Fire reaction tests, smoke toxicity analysis and temperature resistance assessments will be carried out for all new Teaflex CONDUFIT connectors conduits currently under design.

Electro Magnetic Compatibility/Interference Tests (EMC/EMI) are in progress relevant to ESD (Electro Static Discharge) conduit.

visitate il nostro sito web

VIDEO section

www.teaflex.com

NEW

Possibilità di scaricare dal nostro sito disegni CAD in formato IGES e STEP

Now you can download our CAD drawings in IGES and STEP format

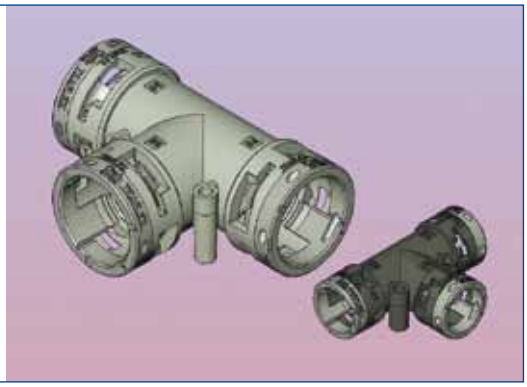

Per qualsiasi informazione contatta i nostri uffici. Avrai sempre risposte chiare e tempestive.
For further informations contact our offices. You'll always have detailed and prompt answers.

teaflex@teaflex.com

Copyright Teaflex 2014

Le informazioni contenute nel presente catalogo sono di proprietà Teaflex, se non diversamente precisato. Teaflex si riserva il diritto di apportare modifiche e/o miglioramenti al prodotto senza preavviso. È vietata la riproduzione anche parziale della presente pubblicazione, se non con consenso scritto di Teaflex.

Copyright Teaflex 2014

This catalog includes advices owned by Teaflex unless otherwise specified. Teaflex has the right to improve and/or change without notice. It is strictly prohibited to copy and partially replicate this documentation, unless previously agreed with Teaflex.

TEAFLEX

industrial cable protection

TEAFLEX S.p.A.
Via delle Vigne, 28 - 20853 BIASSONO (MB) Italy
Tel. +39 039 2752860 - Fax +39 039 471503
e-mail: teaflex@teaflex.com

www.teaflex.com

rev.01 del 20.03.2015